Estratégia Concursos

1ª Rodada PRF

PRF (Policial Rodoviário Federal)

Rodadas Avançadas de Simulados - 2022 (Pré-Edital)

Autor:

Marcus Vinicius Oliveira de Toloza

26 de Junho de 2022

98276239072 - FABIANO CARBONELL DA SILVA

PRF

(Policial Rodoviário Federal)

Pré-Edital

98276239072 - FABIANO CARBONELL DA SILVA

Gabarito Preliminar

Rodada Avançada PRF (Policial Rodoviário Federal)

01	ERRADO	**21**	ERRADO	**41**	ERRADO	**61**	CERTO	**81**	CERTO	**101**	CERTO
02	ERRADO	**22**	ERRADO	**42**	CERTO	**62**	CERTO	**82**	ERRADO	**102**	ERRADO
03	CERTO	**23**	CERTO	**43**	ERRADO	**63**	ERRADO	**83**	CERTO	**103**	ERRADO
04	ERRADO	**24**	ERRADO	**44**	ERRADO	**64**	CERTO	**84**	ERRADO	**104**	ERRADO
05	CERTO	**25**	ERRADO	**45**	ERRADO	**65**	ERRADO	**85**	ERRADO	**105**	ERRADO
06	CERTO	**26**	CERTO	**46**	CERTO	**66**	ERRADO	**86**	ERRADO	**106**	CERTO
07	ERRADO	**27**	ERRADO	**47**	CERTO	**67**	CERTO	**87**	CERTO	**107**	ERRADO
08	CERTO	**28**	CERTO	**48**	ERRADO	**68**	ERRADO	**88**	CERTO	**108**	ERRADO
09	CERTO	**29**	CERTO	**49**	ERRADO	**69**	CERTO	**89**	CERTO	**109**	CERTO
10	CERTO	**30**	ERRADO	**50**	CERTO	**70**	ERRADO	**90**	CERTO	**110**	CERTO
11	ERRADO	**31**	CERTO	**51**	CERTO	**71**	ERRADO	**91**	ERRADO	**111**	ERRADO
12	ERRADO	**32**	ERRADO	**52**	ERRADO	**72**	CERTO	**92**	CERTO	**112**	ERRADO
13	CERTO	**33**	ERRADO	**53**	CERTO	**73**	CERTO	**93**	ERRADO	**113**	CERTO
14	CERTO	**34**	CERTO	**54**	CERTO	**74**	ERRADO	**94**	ERRADO	**114**	ERRADO
15	CERTO	**35**	ERRADO	**55**	ERRADO	**75**	ERRADO	**95**	ERRADO	**115**	ERRADO
16	CERTO	**36**	CERTO	**56**	ERRADO	**76**	ERRADO	**96**	ERRADO	**116**	CERTO
17	ERRADO	**37**	CERTO	**57**	CERTO	**77**	CERTO	**97**	CERTO	**117**	ERRADO
18	ERRADO	**38**	ERRADO	**58**	CERTO	**78**	CERTO	**98**	CERTO	**118**	CERTO
19	ERRADO	**39**	ERRADO	**59**	CERTO	**79**	ERRADO	**99**	CERTO	**119**	CERTO
20	ERRADO	**40**	ERRADO	**60**	CERTO	**80**	ERRADO	**100**	CERTO	**120**	CERTO

Ranking Exclusivo

https://bit.ly/Ranking-Exclusivo-PRF-26-06-22

Gabarito Definitivo e Relatório de Desempenho

Ao final do dia 29/06 (quarta-feira), o gabarito definitivo, o ranking geral e os relatórios detalhados de desempenho serão liberados na sua área do aluno.

Recursos e Sugestões

*O prazo para enviar recursos e sugestões se encerra **terça-feira (28/06)** às 12h.*

https://bit.ly/Recursos-Área-Policial

98276239072 - FABIANO CARBONELL DA SILVA

INGLÊS

Texto para as questões de **01** a **08**.

What is Black Joy?

Black joy concedes that, yes, we are a happy people. But don't get it twisted. We are happy that we can function in a system that was designed to keep us obedient, invisible, and disenfranchised. Happy that we are strong, that we can fight, tooth and nail, be it for our communities, our rights, our health—and yes, for our country. Happy that we can move forward after witnessing one brutally televised police-related murder after another. Happy that we can bend a knee, but still be unbowed.

Perhaps another photographer would have recognized the look Leila Jackson gave her mother during the hearings that would make Ketanji Brown Jackson the first Black woman to be confirmed to the Supreme Court. But Sarahbeth Maney—Black and Latina—was the one who captured the pert smile that told the world, "Mama, you've got this. History is yours."

Though trouble may come, Black joy provides freedom. Because that humanity was always there, even when others tried to kill it. Maybe we're just giddy that we made it through.

Rachel Jones. **What is Black joy?**. In: **National Geographic**. Internet: (adapted)

Concerning the previous text, judge the following items.

01. In the first paragraph, the expression "tooth and nail" refers to black people's appearance.

Gabarito: Errado

Comentário: Tradução da questão: No primeiro parágrafo, a expressão "tooth and nail" se refere à aparência das pessoas negras.

Separadamente, "tooth" é traduzido como dente e "nail" como unha. Mas, nesse caso, não se trata de falar sobre a aparência. A expressão "tooth and nail" usada no texto pode ser traduzida como "com unhas e dentes" e se refere à forma forte como as pessoas lutam por determinado objetivo.

"Happy that we are strong, that we can fight, tooth and nail, be it for our communities, our rights, our health—and yes, for our country."

Tradução→ Felizes por sermos fortes, por podermos lutar, com unhas e dentes, por sermos fortes pelas nossas comunidades, pelos nossos direitos, pela nossa saúde— e, sim, pelo nosso país.

02. The word "giddy" in the last paragraph could be correctly replaced by "confused".

Gabarito: Errado

Comentário: Tradução da questão: A palavra "giddy" no último parágrafo poderia ser substituída corretamente por "confused".

A palavra "giddy" significa estar radiante e "confused" significa confuso, logo não há possibilidade de substituí-los mantendo o mesmo sentido.

"Maybe we're just giddy that we made it through."

Tradução→ Talvez nós apenas estejamos radiantes por estarmos conseguindo.

03. The word joy in "black joy" refers to black people's happiness.

Gabarito: Certo

Comentário: Tradução da questão: A palavra joy em "black joy" se refere à felicidade das pessoas negras.

Black joy, que pode ser traduzido como "alegria preta". É uma expressão usada, atualmente, para incentivar a atribuir um olhar positivo aos negros no cinema e nas fotografias, em vez de somente limitá-los emm histórias de dor, sofrimento e escravidão.

"Happiness" pode ser traduzido como felicidade. Portanto, é correto dizer que a palavra joy em Black joy se refere à felicidade das pessoas negras.

04. According to the text, blacks were always seen as happy and important people.

98276239072 - FABIANO CARBONELL DA SILVA

Gabarito: Errado

Comentário: Tradução da questão: De acordo com o texto, os negros sempre foram vistos como pessoas felizes e importantes.

O texto fala justamente o contrário, veja o trecho abaixo:

"We are happy that we can function in a system that was designed to keep us obedient, invisible, and disenfranchised."

Tradução→ Nós estamos felizes por podermos funcionar num sistema que foi projetado para nos manter obedientes, invisíveis e sem direitos de voto.

Perceba que o "black joy" é um movimento para trazer o olhar positivo e feliz para o povo negro, como visto na questão anterior. Se eles lutam para serem vistos com felicidade e alegria é porque, muitas vezes, a sociedade não os vê dessa maneira.

05. The pronoun "it" in " be it for our communities" refers to the term "strong".

Gabarito: Certo

Comentário: Tradução da questão: O pronome "it" em "be it for our communities" se refere ao termo "strong".

Isso mesmo! Vejamos a frase toda:

"Happy that we are strong, that we can fight, tooth and nail, be it for our communities"

Tradução→ Felizes por sermos fortes, por podermos lutar, com unhas e dentes, por sermos fortes pelas nossas comunidades.

"Be it" seria como dizer "ser isso" (ser forte), sem precisar repetir as mesmas palavras. Logo, o pronome "it" está se referindo a "strong".

06. The adverb "perhaps", in the beginning of the second paragraph, could be correctly replaced by "maybe".

Gabarito: Certo

Comentário: Tradução da questão: O advérbio "perhaps", no início do segundo parágrafo, poderia ser corretamente substituído por "maybe".

Exatamente! Tanto "perhaps" como "maybe" são adjetivos e significam "talvez". Não há alteração no significado. Em geral, o primeiro é usado em contextos mais formais e o segundo em contextos mais informais.

07. The sentence "Though trouble may come, Black joy provides freedom" could be changed into "Black joy provides freedom, since trouble may come" without changing the meaning.

Gabarito: Errado

Comentário: Tradução da questão: A frase "Though trouble may come, Black joy provides freedom" poderia ser transformada em "Black joy provides freedom, since trouble may come" sem mudança no significado.

"Though" é uma conjunção que, no início da frase, significa "embora". "Since" significa "desde que". Perceba que a alternação das palavras muda completamente o significado da frase.

08. The word "unbowed", in the first paragraph, has a suffix and a prefix at the same time.

Gabarito: Certo

Comentário: Tradução da questão: A palavra "unbowed", no primeiro parágrafo, possui um sufixo e um prefixo ao mesmo tempo.

Correto. O prefixo é adicionado no início do termo para criar novas palavras. O sufixo, por sua vez, também cria novas palavras, mas é adicionado no final. A palavra "unbowed" pode ser dividida em três partes: o núcleo é "bow", que significa curvar. Ao adicionar o sufixo "-ed", temos o adjetivo "bowed", que significa "curvado". Com a adição do prefixo "-un", há uma ideia de negação. A palavra vira "unbowed", que significa "não curvado". Veja a aplicação na frase:

98276239072 - FABIANO CARBONELL DA SILVA

"Happy that we can bend a knee, but still be unbowed."

Tradução→ Feliz por conseguirmos dobrar um joelho, mas ainda assim não estamos curvados.

LÍNGUA PORTUGUESA E REDAÇÃO OFICIAL

Texto para as questões **09** a **22**.

Quantas horas é preciso dormir para melhorar raciocínio, segundo a ciência

1. A maioria de nós **tem** dificuldade de pensar bem depois de uma noite de sono ruim — se sentindo com a mente enevoada e com grande dificuldade de manter o desempenho habitual na escola, universidade ou trabalho. Você também pode notar que não está conseguindo se concentrar, ou que sua memória não está boa. Décadas dormindo mal, **no entanto**, podem potencialmente levar a um declínio cognitivo. Uma noite de sono ruim também afeta o humor e o comportamento das pessoas, sejam elas bebês ou idosos.

2. **Mas**, afinal, de quanto sono nosso cérebro precisa para funcionar adequadamente a longo prazo? Nossa nova pesquisa, publicada na revista científica Nature Aging, oferece uma resposta. O sono é um componente importante para manter o funcionamento normal do cérebro. O cérebro se reorganiza e se recarrega durante o sono. Além de remover subprodutos de resíduos tóxicos e estimular nosso sistema imunológico, o sono também é fundamental para a "consolidação da memória", durante a qual novos segmentos de memória baseados em nossas experiências são transferidos para a memória de longo prazo.

3. Uma quantidade e qualidade de sono ideais nos permite ter mais energia e bem-estar. Também possibilita desenvolver nossa criatividade e pensamento. Pesquisadores que observaram bebês de três a 12 meses notaram que um sono melhor está associado a melhores resultados comportamentais no primeiro ano de vida, como ser capaz de se adaptar a novas situações ou regular emoções de forma eficiente. Estes são os primeiros alicerces da cognição, incluindo a "flexibilidade cognitiva" (que nos permite mudar de perspectiva facilmente) e estão ligados ao bem-estar na vida adulta.

4. A regularidade do sono parece estar ligada à "rede de modo padrão" do cérebro, **que** envolve regiões que estão ativas quando estamos acordados, **mas** não engajadas em uma tarefa específica, como descansar enquanto nossa mente vagueia. Esta rede inclui áreas importantes para a função cognitiva, como o córtex cingulado posterior (que é desativado durante as tarefas cognitivas), os lobos parietais (que processam informações sensoriais) e o córtex frontal (envolvido no planejamento e na cognição complexa). **Há** indícios de que, em adolescentes e adultos jovens, o sono ruim pode estar associado a alterações na conectividade dentro desta rede.

5. Isso é importante já que nossos cérebros ainda estão se desenvolvendo na adolescência e no início da idade adulta. O distúrbio desta rede pode ter, então, um efeito colateral na cognição, como interferência na concentração e no processamento baseado na memória, assim como em processos cognitivos mais avançados. Alterações nos padrões de sono, incluindo dificuldade para pegar no sono e permanecer dormindo, são características significativas do processo de envelhecimento. Estes distúrbios do sono são candidatos bastante **plausíveis** a contribuir para o declínio cognitivo e transtornos psiquiátricos em pessoas idosas.

6. Nosso estudo teve como objetivo entender melhor a relação entre sono, cognição e bem-estar. Descobrimos que tanto o sono insuficiente quanto excessivo contribuem para um desempenho cognitivo pior, ao analisar dados de 500 mil adultos, de meia-idade a idosos, **que faziam parte do UK BioBank** (banco de dados biomédicos do Reino Unido). No entanto, não estudamos crianças nem adolescentes e, como seus cérebros ainda estão em desenvolvimento, pode ser que a duração ideal do sono para **eles** seja diferente. Nossa principal descoberta foi que sete horas de sono por noite era o ideal, com mais ou menos do que isso oferecendo menos benefícios para a cognição e a saúde mental.

7. Na verdade, descobrimos que as pessoas que dormiam esta quantidade se saíam — em média — melhor em testes cognitivos (incluindo velocidade de processamento, atenção visual e memória) do que aquelas que dormiam mais ou menos. Os indivíduos também precisam de sete horas de sono de forma consistente, sem muita flutuação na duração. Dito isto, todos nós respondemos de maneira ligeiramente diferente à falta de sono. Descobrimos que a relação entre duração do sono, cognição e saúde mental era

98276239072 - FABIANO CARBONELL DA SILVA

mediada pela genética e pela estrutura cerebral. Observamos que as regiões do cérebro mais afetadas pela privação do sono incluíam o hipocampo, conhecido por seu papel no aprendizado e na memória, e áreas do córtex frontal, envolvidas no controle descendente da emoção.

8. Mas, embora a falta de sono possa afetar nossos cérebros, também pode acontecer o contrário. É possível que o encolhimento relacionado **à** idade das regiões cerebrais envolvidas na regulação do sono e da vigília contribua para problemas de sono numa idade mais avançada. Pode, por exemplo, diminuir a produção e secreção de melatonina, um hormônio que ajuda a controlar o ciclo do sono, em idosos. Esta descoberta parece respaldar outras evidências sugerindo que existe uma ligação entre a duração do sono e o risco de desenvolver Alzheimer e demência.

9. Embora sete horas de sono sejam o ideal para proteger contra a demência, nosso estudo sugere que dormir o suficiente também pode ajudar a aliviar os sintomas da demência, protegendo a memória. Isso enfatiza a importância de monitorar a duração do sono em pacientes idosos com transtornos psiquiátricos e demência, a fim de melhorar sua função cognitiva, saúde mental e bem-estar.

10. Um bom começo é garantir que a temperatura e a ventilação do seu quarto sejam boas — o cômodo deve estar fresco e arejado. Você também deve evitar tomar muito álcool e assistir a filmes de suspense ou outros conteúdos estimulantes antes de ir para a cama. Idealmente, deve estar em um estado de calma e relaxamento quando tentar pegar no solo. Pensar em algo agradável e relaxante, como a última vez que você foi à praia, funciona para muita gente. Soluções tecnológicas, como aplicativos ou dispositivos do tipo wearables (que você pode vestir), também podem ser benéficos para a saúde mental, assim como para monitorar o sono e garantir a consistência da duração do mesmo. Para aproveitar a vida e funcionar de maneira ideal no dia a dia, você pode monitorar seus próprios padrões de sono para garantir que esteja dormindo sete horas regularmente.

Fonte: https://www.bbc.com/portuguese/geral-61391305 Acesso em 27/05/2022 (com adaptações)

Acerca dos sentidos e dos aspectos linguísticos do texto apresentado, julgue os itens a seguir.

09. De acordo com as ideias expostas no texto, dormir mal pode prejudicar a aquisição do conhecimento.

Gabarito: Certo

Comentário: Observe o que diz o texto no primeiro parágrafo: "*Décadas dormindo mal, no entanto, **podem potencialmente levar a um declínio cognitivo***."

10. De acordo com o texto, uma boa noite de sono pode auxiliar tanto na saúde física quanto na saúde mental.

Gabarito: Certo

Comentário:

- Além de **remover subprodutos de resíduos tóxicos e estimular nosso sistema imunológico**, o sono também é fundamental para a "consolidação da memória", durante a qual novos segmentos de memória baseados em nossas experiências são transferidos para a memória de longo prazo. = podemos entender que o fortalecimento do sistema imunológico pode auxiliar tanto na saúde física quanto na saúde mental.
- Uma quantidade e qualidade de sono ideais nos permite ter **mais energia e bem-estar**. Também possibilita desenvolver nossa **criatividade e pensamento**. = aqui, podemos atrelar "mais energia" ao aspecto físico e "pensamento" ao aspecto psicológico.

11. Ainda sobre as ideias do texto, sobretudo nas crianças, as alterações na conectividade na chamada "rede de modo padrão" é responsável pelo sono ruim.

Gabarito: Errado

Comentário:

- Há **indícios** de que, em **adolescentes e adultos jovens**, o sono ruim pode estar associado a alterações na conectividade dentro desta rede. = na verdade, o texto fala em indícios. Além disso,

98276239072 - FABIANO CARBONELL DA SILVA

o texto se refere aos adolescentes e aos adultos jovens e não às crianças.

12. Segundo os pesquisadores, dormir mais que o ideal pode ser tão prejudicial quanto dormir menos.

Gabarito: Errado

Comentário: Nossa principal descoberta foi que sete horas de sono por noite era o ideal, **com mais ou menos do que isso oferecendo menos benefícios** para a cognição e a saúde mental. = não é bem isso que o texto diz. O texto fala em oferecer menos benefícios e não em ser prejudicial.

13. No quinto parágrafo, o termo "plausíveis" foi empregado com o sentido de "razoáveis".

Gabarito: Certo

Comentário: Estes distúrbios do sono são candidatos bastante **plausíveis** a contribuir para o declínio cognitivo e transtornos psiquiátricos em pessoas idosas.

É isso mesmo, os termos "plausíveis" e "razoáveis" apresentam sentidos semelhantes dentro do contexto abordado. Observe o que diz o dicionário Aulete Digital a respeito do termo:

(plau.*sí*.vel)
a2g.
1. Que se pode aceitar como válido ou razoável (desculpa plausível); ACEITÁVEL; RAZOÁVEL
2. Digno de aplauso ou aprovação
[F.: Do lat. *plausibilis*]

14. No primeiro período do primeiro parágrafo, a forma verbal "tem" poderia ser substituída por "têm".

Gabarito: Certo

Comentário: É isso mesmo. Trata-se de um caso de concordância com expressão partitiva, ou seja, cabe as duas concordâncias. Veja:

- **A maioria de** nós **tem** dificuldade de pensar bem depois de uma noite de sono ruim — se sentindo com a mente enevoada e com grande dificuldade de manter o desempenho habitual na escola, universidade ou trabalho.
- A maioria de **nós têm** dificuldade de pensar bem depois de uma noite de sono ruim — se sentindo com a mente enevoada e com grande dificuldade de manter o desempenho habitual na escola, universidade ou trabalho.

15. O trecho "que faziam parte do UK BioBank" (segundo período do sexto parágrafo) exerce função explicativa no período em que está inserido.

Gabarito: Certo

Comentário: Descobrimos que tanto o sono insuficiente quanto excessivo contribuem para um desempenho cognitivo pior, ao analisar dados de 500 mil adultos, de meia-idade a idosos, **que faziam parte do UK BioBank** (banco de dados biomédicos do Reino Unido). = de fato, o trecho destacado funciona como uma oração subordinada adjetiva **explicativa**.

16. No penúltimo período do sexto parágrafo, a forma pronominal "eles" retoma "crianças nem adolescentes".

Gabarito: Certo

Comentário: É isso mesmo, leiamos o texto novamente:

- No entanto, não estudamos **crianças nem adolescentes** e, como seus cérebros ainda estão em desenvolvimento, pode ser que a duração ideal do sono para **eles** seja diferente. Nossa principal descoberta foi que sete horas de sono por noite era o ideal, com mais ou menos do que isso oferecendo menos benefícios para a cognição e a saúde mental.

17. É facultativo o emprego do sinal indicativo de crase no vocábulo "à" em "à idade das regiões cerebrais" (segundo período do oitavo parágrafo).

98276239072 - FABIANO CARBONELL DA SILVA

Gabarito: Errado

Comentário: É possível que o encolhimento **relacionado à** idade das regiões cerebrais envolvidas na regulação do sono e da vigília contribua para problemas de sono numa idade mais avançada. = na verdade, nesse caso, o emprego do sinal indicativo de crase é obrigatório em razão da regência do termo "relacionado".

18. A substituição da forma verbal "Há" (último período do quarto parágrafo) por "Existe" preservaria a coerência e a correção gramatical do texto.

Gabarito: Errado

Comentário: Por ser impessoal, o verbo "haver" não tem sujeito, apenas objeto direto. Nesse sentido, note que o núcleo do objeto direto desse verbo é o substantivo "indícios". Então, esse núcleo do objeto direto será o **núcleo do sujeito** caso a forma verbal "há" seja trocada pela forma verbal "existe". Porém, quanto ao que a questão pede, perceba que o núcleo do objeto direto está no plural, isto é, o núcleo do sujeito também estará no plural e, portanto, o correto seria a substituição de "há" por "existem":

- **Há indícios** de que, em adolescentes e adultos jovens, o sono ruim pode estar associado a alterações na conectividade dentro desta rede.
- **Existem indícios** de que, em adolescentes e adultos jovens, o sono ruim pode estar associado a alterações na conectividade dentro desta rede.

19. No quarto parágrafo, o termo "que" retoma o termo "cérebro".

Gabarito: Errado

Comentário: A regularidade do sono parece estar ligada à "**rede de modo padrão**" do cérebro, **que** envolve regiões que estão ativas quando estamos acordados, mas não engajadas em uma tarefa específica, como descansar enquanto nossa mente vagueia. = na verdade, o termo "que" retoma a expressão "rede de modo padrão". Note que as informações após o termo "que" são específicas, ou seja, elas não estão relacionadas ao cérebro como um todo e sim a uma parte dele: **a rede de modo padrão**.

20. Os termos "distúrbio" e "cérebro" podem seguir duas diferentes regras de acentuação.

Gabarito: Errado

Comentário: Na verdade, apenas o termo "distúrbio" pode seguir duas diferentes regras de acentuação: dis-**túr**-bio (paroxítona) | dis-**túr**-bi-o (proparoxítona). O termo "**cé**-re-bro" segue apenas a regra das proparoxítonas.

21. Sem prejuízo ao sentido e à correção gramatical do texto, no primeiro parágrafo, a expressão "no entanto" poderia ser substituída por "no entretanto".

Gabarito: Errado

Comentário: Décadas dormindo mal, **no entanto**, podem potencialmente levar a um declínio cognitivo. = algumas vertentes estão começando a considerar a hipótese de a expressão "no entretanto" funcionar como sinônimo de "nesse ínterim". Porém boa parte das bancas, inclusive o CEBRASPE, ainda não cobraram nada em favor do uso dessa expressão. De qualquer modo, mesmo se a expressão fosse aceita, "nesse ínterim" não é o mesmo que "no entanto".

22. O termo "mas", destacado nos parágrafos 2 e 4, funciona, em ambas as ocasiões, como partícula de realce.

Gabarito: Errado

Comentário:

- **PARÁGRAFO 2**: **Mas**, afinal, de quanto sono nosso cérebro precisa para funcionar adequadamente a longo prazo? = no segundo parágrafo, o termo "mas" de fato é uma partícula de realce, uma vez que o uso desse termo para iniciar perguntas serve para realçar o que se diz.

98276239072 - FABIANO CARBONELL DA SILVA

"Afinal, de quanto sono nosso cérebro precisa para funcionar adequadamente a longo prazo?" = note que a retirada da partícula em nada prejudica o sentido original do texto.

- **PARÁGRAFO 4**: A regularidade do sono parece estar ligada à "rede de modo padrão" do cérebro, que envolve regiões que estão ativas quando estamos acordados, **mas** não engajadas em uma tarefa específica, como descansar enquanto nossa mente vagueia. = nesse caso, o termo "mas" é uma conjunção coordenativa adversativa, ou seja, a retirada do vocábulo causaria prejuízo ao sentido do texto, então não é uma partícula de realce.

Considerando a redação oficial, nos termos do Manual de Redação da Presidência da República, julgue os itens a seguir.

23. Sobre os princípios relacionados à redação oficial, é correto dizer que é possível a utilização de palavras e de expressões em outro idioma apenas quando forem indispensáveis, em razão de serem designações ou expressões de uso já consagrado ou de não terem exata tradução.

Gabarito: Certo

Comentário: É justamente isso. A regra é a escrita em língua portuguesa, mas também é possível a utilização de palavras e de expressões em outro idioma **apenas quando forem indispensáveis**, em razão de serem designações ou expressões de uso já consagrado ou de não terem exata tradução.

24. Deve o servidor atentar-se à ambiguidade das palavras e das expressões, pois a adoção da ordem inversa da oração é inadmissível na redação oficial.

Gabarito: Errado

Comentário: O Manual estabelece que, para a obtenção de clareza, sugere-se utilizar frases curtas e bem estruturadas, apresentar as orações na ordem direta e evitar intercalações excessivas. Porém, em certas ocasiões, **para evitar ambiguidade, sugere-se a adoção da ordem inversa da oração**. Ou seja, a ordem direta é a regra, mas a ordem inversa é aceitável para evitar ambiguidade.

25. Nas comunicações oficiais destinadas ao Vice-Presidente da República, deve o servidor apresentar o vocativo "Excelentíssimo Senhor Vice-Presidente da República".

Gabarito: Errado

Comentário: Na verdade, as comunicações enviadas ao Vice-Presidente da República devem apresentar o vocativo "**Senhor Vice-Presidente da República**".

26. Na identificação do signatário, depois do nome do cargo, é possível utilizar os termos interino e substituto.

Gabarito: Certo

Comentário: É justamente isso. Na identificação do signatário, depois do nome do cargo, é possível utilizar os termos interino e substituto. Além disso, esses termos devem ser utilizados depois do nome do cargo, sem hífen, sem vírgula e em minúsculo.

RACIOCÍNIO LÓGICO E MATEMÁTICO

27. Determinada substância X, insolúvel na água, equivale a 20% do volume de uma mistura de X com água. Dado que 35% da água na mistura evaporou, então o volume da substância X é equivalente a 29, 85% do valor residual da mistura.

Gabarito: Errado

Comentário: Pessoal, a questão quer saber quanto equivale o volume da substância X, após a evaporação (perda) de 35% do volume da água, mas tudo isso em PORCENTAGEM. Vamos imaginar que o volume total é de 100 ml.

98276239072 - FABIANO CARBONELL DA SILVA

Se 20% é composta pela substância X (20), então 80% é de água (80). 35% da água evaporaram, ou seja, 80 – 35%.

80 x 0,35 = **28 ml de água evaporou**, logo, restaram de água 80-28 = 52 ml .

Corujas, se antes tínhamos 100 ml e evaporaram 28 ml, agora temos 100-28 = **72 ml TOTAL** (água + substância X). A questão quer saber o quanto a substância X representa do total que restou:

$$\frac{SUBSTÂNCIA\ X}{TOTAL\ DE\ VOLUME\ RESTANTE}$$

$\frac{20}{72}$ **x 100% = 27,77%**

28. Um percurso foi montado para que ciclistas disputassem uma competição com revezamento de bicicletas. 1/5 do percurso foi realizado com a bicicleta do tipo A, logo após, percorrem mais 3/4 do percurso total com a bicicleta do tipo B e constataram que ainda restavam 1.630 metros para finalizar a maratona. Nesse caso, a quinta parte do tamanho total do percurso é 6.520 metros.

Gabarito: Certo

Comentário: Chamaremos de X o tamanho total do percurso. Temos que:

$\frac{1}{5x}$ **+** $\frac{3}{4x}$ **+ 1.630 = X**

O MMC entre 5 e 4 é igual a 20. Logo:

$\frac{4x}{20} + \frac{15x}{20} + \frac{32.600}{20} = \frac{20\,x}{20}$

4X + 15X + 32.600 = 20X

19X + 32.600 = 20X

20X – 19X = 32.600

X = 32.600 (percurso total)

$\frac{32.600}{5}$ = **6.520 metros.**

Considere o seguinte enunciado para a resolução das questões **29** e **30** a seguir.

Determinado posto rodoviário conta com um efetivo de 16 policiais rodoviários federais, entre os quais, 11 homens e 5 mulheres. Compõe a equipe a inspetora Fernanda e o inspetor Pacheco. Uma operação de verão deverá ser realizada para a fiscalização de embriaguez ao volante nas rodovias federais e, para tanto, deverá contar com 9 policiais rodoviários federais.

29. O número de maneiras distintas de formar a equipe com a efetiva participação da inspetora Fernanda, sem a participação do inspetor Pacheco, é de 3.003 possibilidades.

Gabarito: Certo

Comentário: Formação de equipes, geralmente resolvemos através de uma combinação simples. Temos no total 16 policiais e a questão pede o número de maneiras distintas de se formar a equipe com a EFETIVA participação da inspetora Fernanda, sem a participação do inspetor Pacheco.

Nesse caso, temos que subtrair do total do efetivo 2 policiais: A inspetora Fernanda, pois ela já participa EFETIVAMENTE da equipe, e o inspetor Pacheco, pois ele não pode fazer parte da equipe. Assim, ficamos com 16 – 2 = 14 policiais.

Agora, devemos escolher os 8 policiais restantes que faltam para compor a equipe, pois a inspetora Fernanda já compõe a equipe:

$C_{14,8}$ = $C_{14,6}$ (propriedade da complementar)

$C_{14,6}$ = $\frac{14\ x\ 13\ x\ 12\ x\ 11\ x\ 10\ x\ 9}{6x5x4x3x2x1}$ = **3.003**

30. A quantidade de maneiras distintas de se formar a equipe com nove policiais e que tenha ao menos uma mulher é um valor maior do que 12.360.

Gabarito: Errado

Comentário: Gosto de ensinar essa técnica em todo 1° simulado que se inicia, pois é muita válida em várias questões e economiza tempo. Toda vez que estivermos diante de **termos "ao menos um, pelo menos um"** podemos resolver da seguinte forma:

TODAS AS POSSIBILIDADES – NENHUMA POSSIBILIDADE

98276239072 - FABIANO CARBONELL DA SILVA

TODAS AS POSSIBILIDADES = o número de formação da equipe sem nenhuma restrição.

NENHUMA POSSIBILIDADE = o número de maneira de se formar a equipe sem nenhuma mulher.

$C_{16,9} - C_{11,9}$

$C_{16,9}$ = **$C_{16,7}$** (propriedade da complementar)

$C_{11,9}$ = $C_{11,2}$ (propriedade da complementar)

$C_{16,7}$ = 11.440

$C_{11,2}$ = 55

TODAS AS POSSIBILIDADES – NENHUMA POSSIBILIDADE

11.440 – 55 = **11.385**

31. A probabilidade de um atirador desportista acertar o alvo em seus três últimos disparos em um estande de tiro é de 65%. Acertar ou não o alvo nos três últimos disparos são eventos independentes, nesse caso, a probabilidade de o atirador errar os seus três últimos disparos é um número menor que $\frac{32}{221}$.

Gabarito: Certo

Comentário: A probabilidade de o atirador acertar o alvo nos seus três últimos disparos é de 65%, logo, a probabilidade dele errar o alvo é o evento complementar: 35%.

O item nos informou que se trata de um evento INDEPENDENTE. Dessa forma, a probabilidade de o atirador errar seus três últimos disparos é resultado do produto entre as probabilidades:

0,35 x 0,35 x 0,35 = **0,04**

$\frac{32}{221}$ = **0,14 > 0,04 = 0,04 < 0,14**

32. Em uma empresa com 160 funcionários, são oferecidos cursos de automação e atendimento ao público. Conforme um levantamento, 25 funcionários desta empresa não estão frequentando estes cursos e 100 frequentam o curso de automação. Se 82 alunos frequentam o curso de atendimento ao público, então o número de alunos que frequentam um e somente um dos cursos é igual a 47.

Gabarito: Errado

Comentário: Vamos utilizar o **Princípio da Inclusão-Exclusão** (fórmula da união de dois conjuntos) para calcular quantas pessoas frequentam os dois cursos.

Dos 160 funcionários, 25 não frequentam nenhum curso. Assim, o total de pessoas que frequentam pelo menos um dos cursos é 160 – 25 = 135.

A ideia do "pelo menos um" é o mesmo que dizer que uma pessoa pertence à união dos conjuntos:

$U = A + B - (A \cap B)$

$135 = 100 + 82 - (A \cap B)$

$135 = 182 - (A \cap B)$

$(A \cap B) = 182 - 135$

$(A \cap B) = 47$ pessoas frequentam os dois cursos.

Assim, 135 – 47 = **88 pessoas frequentam apenas um curso.**

Considere a seguinte situação hipotética para a resolução da questão **33** a seguir.

Em um vestiário de um time de futebol, há um armário vazio com 8 portas que são utilizadas para guardar o uniforme do time. Em uma dessas portas, será colocado um uniforme, em outra porta quatro uniformes e, sucessivamente, será escolhida uma porta vazia para colocar quatro vezes o número de uniforme da porta anterior, até que se preencham todas as portas.

33. Nas oitos portas do armário, ao final, serão colocados uma quantidade de uniforme equivalente $\frac{4^8 - 1}{4}$

Gabarito: Errado

Comentário: A quantidade de uniformes colocados em cada porta forma uma progressão geométrica de razão 4. Uma porta sempre é preenchida com o quádruplo da porta anterior escolhida.

98276239072 - FABIANO CARBONELL DA SILVA

Porta 1 : 1 camisa

Porta 2 = 4 camisas

Porta 3 = 16 camisas

Porta 4 = 64 camisas. E assim sucessivamente, até completar as 8 portas.

Para descobrir a quantidade de uniformes nas 8 portas, utilizaremos a fórmula da soma dos n primeiros termos da PG:

$$Sn = \frac{a_1 \cdot (q^n - 1)}{q - 1}$$

$a_1 = 1$

q = 4

n = 8

$$S_8 = \frac{1 \cdot (4^8 - 1)}{4 - 1}$$

$$S_8 = \frac{(4^8 - 1)}{3}$$

34. 16 universitários recebem uma bolsa de estudos mensalmente, em que a média dos valores por eles recebidos soma R$ 790,00. Nesse caso, a média representa 6,25% do valor total recebido por todos os universitários.

Gabarito: Certo

Comentário: Cada aluno recebe um valor de R$ 790,00. O total do valor recebido por todos os alunos resulta do produto da quantidade de aluno pela média:

16 x 790 = R$ 12.640.

O item quer saber o quanto a média representa desse valor total. Basta dividir o valor da média pelo valor total e multiplicar por 100:

790/12.640 = 0,0625 x 100 **= 6,25 %.**

INFORMÁTICA

A respeito dos conceitos de Internet, julgue os itens a seguir.

35. A principal diferença entre a Internet e a Intranet é que, além de atuar com protocolos diferentes, a Intranet é de uso exclusivo de um determinado local, como, por exemplo, a rede de uma empresa, que só pode ser acessada pelos seus utilizadores ou colaboradores internos.

Gabarito: Errado

Comentário: Só há um detalhe errado na assertiva: elas atuam com os mesmos protocolos TCP/IP. Nesse sentido, não há diferença entre a Intranet e a Internet.

36. Internet das coisas é um conceito que se refere à interconexão digital de objetos cotidianos com a internet, conexão dos objetos mais do que das pessoas. Em outras palavras, a internet das coisas nada mais é que uma rede de objetos físicos capaz de reunir e de transmitir dados. É uma extensão da internet atual que possibilita que objetos do dia-a-dia, quaisquer que sejam mas que tenham capacidade computacional e de comunicação, se conectem à Internet.

Gabarito: Certo

Comentário: Certíssimo! É uma definição perfeita de IoT (Internet das coisas).

A respeito dos conceitos de navegadores, julgue o item a seguir.

37. O Google Chrome permite que o usuário acesse sites sem o auxílio de uma conexão com Internet através do “modo offline”, que pode ser ativado e desativado a qualquer momento. Para que isso aconteça, o navegador guarda cópias em cache de sites visitados e permite que eles sejam acessados caso a conexão seja perdida.

Gabarito: Certo

Comentário: O modo offline é uma opção oferecida pelo navegador Google Chrome para visualizar o conteúdo de certas páginas da web sem ter acesso

98276239072 - FABIANO CARBONELL DA SILVA

à Internet. Com este modo, o navegador cria um cache local e armazena os sites que visitamos para mostrá-los posteriormente quando não tivermos uma conexão com a Internet. Quando este modo é ativado, cada vez que você visita um site, as informações desse site são armazenadas na memória cache. Portanto, você pode tirar proveito do modo offline para acessar rapidamente as informações oferecidas pela página que você visitou em outra ocasião.

A respeito dos conceitos de Big Data, julgue o item a seguir.

38. Big Data pode ser definido, de maneira mais simplista, como um conjunto de técnicas capazes de se analisar grandes quantidades de dados para a geração de resultados importantes que, em volumes menores, dificilmente seria possível. Nesse contexto, há cinco características, também conhecidas como os cinco "vês", de um big data, que são: velocidade, volume, viabilidade, variedade e valor.

Gabarito: Errado

Comentário: Errou por 1 V! Não é "viabilidade", mas sim VERACIDADE!

A respeito dos conceitos de computação em nuvem (*cloud computing*), julgue o item a seguir.

39. Saul e Samuel são lojistas que trabalham no mesmo ramo. Eles decidiram montar uma infraestrutura local de nuvem para gestão de arquivos e controle de sistemas relacionados ao comércio de instrumentos musicais. Nessa situação, em que a empresa possui sua própria infraestrutura, esse modelo de computação em nuvem será considerado como modelo de nuvem comunitária.

Gabarito: Errado

Comentário: Como eles possuem a própria infraestrutura de nuvem, será considerada uma nuvem privada. Se fosse uma estrutura de terceiro que é apenas compartilhada entre eles, seria nuvem comunitária. Vamos revisar:

a) Nuvem Comunitária: a infraestrutura de nuvem é compartilhada por diversas empresas, sendo essa suportada por uma comunidade específica que partilhou seus interesses, tais como a missão, os requisitos de segurança, a política e considerações sobre flexibilidade.

b) Nuvem Híbrida: a infraestrutura de nuvem é composta de duas ou mais nuvens, que podem ser privadas, comunitárias ou públicas e que permanecem como entidades únicas, ligadas por uma tecnologia padronizada ou proprietária que permite a portabilidade de dados e aplicações.

c) Nuvem Pública: a infraestrutura de nuvem é disponibilizada para o público em geral, sendo acessada por qualquer usuário que conheça a localização do serviço, através da Internet.

d) Nuvem Privada: a infraestrutura de nuvem é utilizada exclusivamente por uma organização, sendo essa nuvem local ou remota e administrada pela própria organização ou por terceiros.

A respeito dos conceitos de correio eletrônico, julgue o item a seguir.

40. O campo de e-mail, por padrão, usado para adicionar outros destinatários em cópia, de modo que todos eles possam ver os demais endereços de e-mail é o campo "CCo".

Gabarito: Errado

Comentário: Nesse caso, seria o campo "Cc". Se você adicionar o nome de um destinatário ao campo Cco (cópia oculta) em uma mensagem de email, uma cópia da mensagem será enviada ao destinatário especificado. Destinatários incluídos na caixa Cco não serão exibidos aos outros destinatários que receberem a mensagem.

98276239072 - FABIANO CARBONELL DA SILVA

Em relação aos conceitos de segurança da informação, julgue os itens a seguir.

41. Certificado digital é uma técnica utilizada para embaralhar dados, usada para proteger a privacidade de e-mails. Pode ser simétrica ou assimétrica.

Gabarito: Errado

Comentário: Na verdade, a questão está dando o conceito de CRIPTOGRAFIA.

42. Existe um tipo de malware que se replica de forma autônoma para se propagar para outros computadores, infestando-os e prejudicando seu desempenho, trata-se do Worm.

Gabarito: Certo

Comentário: Worm é um programa capaz de se propagar automaticamente pelas redes, enviando cópias de si mesmo de computador para computador. Diferente do vírus, o worm não se propaga por meio da inclusão de cópias de si mesmo em outros programas ou arquivos, mas sim pela execução direta de suas cópias ou pela exploração automática de vulnerabilidades existentes em programas instalados em computadores.

FÍSICA

Julgue as afirmativas a seguir:

43. Um ônibus se move com velocidade constante de 108 km/h e atravessa um túnel de 90 m de extensão em 3,5 s. Esse veículo deve ser considerado como um ponto material, pois seu comprimento é desprezível diante da extensão do túnel.

Gabarito: Errado

Comentário: Errado, pois, para atravessar completamente o túnel, esse ônibus precisa percorrer, além dos 90 metros, a extensão do comprimento dele próprio. Diferentemente de um ponto material.

44. Um ônibus se move com velocidade constante de 108 km/h e atravessa um túnel de 90 m de extensão em 3,5 s. O comprimento desse ônibus é de 12 m.

Gabarito: Errado

Comentário: Convertendo-se a velocidade em km/h para m/s, temos: $108 \div 3,6 = 30\ m/s$.

Como $\Delta S = V \times t$, $\Delta S = 30.3,5 = 105\ m$.

Assim, para atravessar o túnel, o ônibus percorreu 105 metros, dos quais 90 metros são o comprimento do túnel e os 15 metros restantes são o comprimento do próprio ônibus.

45. Na direção do ônibus do item anterior, mas no sentido oposto, um outro ônibus está viajando a velocidade constante de 144 km/h, e eles estão 378 km distantes. Dessa forma, esses ônibus se encontrarão após duas horas.

Gabarito: Errado

Comentário: Como se tratam de veículos transitando na mesma direção e com sentidos opostos, podemos somar suas velocidades constantes para alcançar a velocidade relativa entre esses corpos:

$Vrel = 108 + 144 = 252$ km/h.

Para encontrar o tempo até esses ônibus se encontrarem:

$$\Delta S = V \times t$$

$$378 = 252 \times t$$

$$t = 1,5h$$

Logo, os ônibus se encontrarão após 1,5 h, e não duas horas.

46. Após passar pelo túnel, o ônibus do primeiro item continuou viajando a velocidade constante de

98276239072 - FABIANO CARBONELL DA SILVA

108 km/h durante 3,5 h. Depois, uma forte chuva começou e ele reduziu a velocidade constante para 90 km/h. E assim terminou seu deslocamento, após mais 2 h de viagem. Pode-se afirmar, então, que a velocidade média do túnel ao destino do ônibus ficou entre 101 km/h e 102 km/h.

Gabarito: Certo

Comentário: Temos que a $Vméd = \frac{\Delta S}{t}$

O espaço total percorrido pode ser dividido em duas partes:

$$\Delta S1 = 108 \times 3,5 = 378\, m$$

e

$$\Delta S2 = 90 \times 2 = 180\, m$$

Logo:

$$\Delta S = \Delta S1 + \Delta S2 = 558\, km$$

Já o tempo total foi de $3,5 + 2 = 5,5\, h$.

Assim: $Vméd = \frac{558}{5,5} \simeq 101,45\, km/h$.

O Mito de Sísifo descreve a condição de um homem condenado pelos deuses a carregar uma pedra gigante da base de uma montanha ao topo desta. A pedra, no entanto, antes de chegar ao topo, torna-se tão pesada que despenca, tendo Sísifo, então, que refazer a subida como castigo por toda eternidade.

Considerando essa situação hipotética e com base nos conceitos relativos à Mecânica Clássica (sem atrito e o módulo da aceleração da gravidade $g = 10 m/s^2$) e áreas afins, julgue os itens que se seguem.

47. É correto afirmar que ao despencar, a pedra converte toda energia potencial gravitacional armazenada em energia cinética, independentemente do trajeto que esta faça de cima da montanha até a base desta.

Gabarito: Certo

Comentário: Conforme expõe o enunciado, o contexto dos itens é um regime sem atrito e com o módulo da aceleração da gravidade de g=10 m/s^2, dentro daquilo definido como Regime conservativo. Isso quer dizer que não haverá perdas de energia durante os processos mecânicos, independente do caminho. Assim, a trajetória da pedra do ponto mais alto até a base da montanha não influencia no trabalho realizado, e por conseguinte, nem nas energias envolvidas: cinética e potencial. Logo, toda energia potencial gravitacional E_{pg} armazenada na subida da pedra será convertida em energia cinética E_c.

48. Considerando que a massa da pedra seja igual a m = 3 toneladas, e a altura máxima alcançada seja de h = 245m, é correto afirmar que a velocidade com que a pedra chega ao solo é superior a 72m/s.

Gabarito: Errado

Comentário: Item errado, pois a velocidade é inferior a 72m/s. Com base na explicação do item anterior, segue-se que:

$$E_c = E_{pg}$$

$$\frac{mv^2}{2} = mgh$$

$$\frac{v^2}{2} = gh$$

$$v^2 = 2gh$$

$$v^2 = 2.245.10$$

$$v^2 = 4900$$

$$v = \sqrt{4900}$$

$$v = 70 m/s$$

49. É correto afirmar que a quantidade de movimento (momento linear) na base da montanha após a decida da pedra é de Q=3.10^5 Kg.m/s.

98276239072 - FABIANO CARBONELL DA SILVA

Gabarito: Errado

Comentário: A quantidade de movimento ou momento linear é uma grandeza vetorial, cujo módulo é dado por:

$$Q = mv$$

Assim, aplicando os valores mencionados:

$$Q = 3000.10$$

$$Q = 30000$$

$$Q = 3.\ 10^4\ Kg.\frac{m}{s}$$

50. Caso a pedra estivesse em repouso antes de começar a descer, é correto afirmar que o trabalho realizado do ponto mais alto até a base da montanha foi inferior a 7500 KJ.

Gabarito: Certo

Comentário: O trabalho mecânico (W) pode ser calculado de maneira escalar a partir da variação da energia cinética de um móvel: $W=\Delta E_c$. Assim:

$$W = \frac{m(v^2_{final})}{2} - \frac{m(v^2_{inicial})}{2}$$

Como a pedra parte do repouso, então a velocidade inicial é zero: $v^2_{inicial} = 0$, fazendo o segundo termo ser também zero.

$$W = \frac{m\left(v^2_{final}\right)}{2} - 0$$

$$W = \frac{m(v^2_{final})}{2}$$

Substituindo os valores anteriormente apresentados, tem-se que:

$$W = \frac{3000\left(70^2\right)}{2}$$

$$W = 1500.4900$$

$$W = 7350000J$$

$$W = 7350KJ$$

ÉTICA

A respeito da ética no serviço público, julgue os itens que se seguem.

51. A ética se caracteriza por ser atemporal e universal, enquanto a moral é temporal e relativa, sob o contexto do grupo social analisado.

Gabarito: Certo

Comentário: A ética (do grego *ETHOS*, caráter, modo de ser) é uma ciência e consiste no estudo da moral. Enquanto ciência, ela é ATEMPORAL, UNIVERSAL (independente do local, seu caráter científico é mantido a fim de investigar o comportamento moral do homem). Por outro lado, a moral (do latim *MOS,* costumes) é particular de um determinado grupo social e sofre alterações ao longo do tempo (TEMPORALIDADE). Em resumo:

ÉTICA	MORAL
caráter	costume
atemporal	temporal
universal	particular a determinada região/grupo/povo
ciência, parte da filosofia	objeto de estudo
teórica, especulativa	prática/pragmática prescrição de conduta

52. A ética prescreve condutas, confrontando o que é certo ou errado, bem ou mal em relação às normas e valores aceitos.

Gabarito: Errado

Comentário: O item descreve o conceito de moral. A moral de uma sociedade é definida a partir de normas e valores aceitos. Sob esse parâmetro, soluciona-se imbróglio (confronto) do que certo ou errado, bem ou mal para aquela sociedade. Lembre-se que esses conceitos de certo ou errado

98276239072 - FABIANO CARBONELL DA SILVA

são relativos a cada sociedade e sofrem variação temporal.

53. Os atos administrativos são orientados por princípios, cuja inobservância pode ocasionar a invalidação desses atos.

Gabarito: Certo

Comentário: Um ato pode ser legal (obedecer aos trâmites para elaboração e ser praticado dentro dos parâmetros estabelecidos neste normativo), mas, ainda assim, ofender a moralidade e a imparcialidade, princípios constitucionais expressos. Nesse caso, esse ato é inválido.

Como exemplo, temos súmula vinculante nº 13 (nepotismo) que veda a nomeação de cônjuge, companheiro ou parente em linha reta, colateral ou por afinidade, até o terceiro grau. Vejamos a sua literalidade:

A nomeação de cônjuge, companheiro ou parente em linha reta, colateral ou por afinidade, até o terceiro grau, inclusive, da autoridade nomeante ou de servidor da mesma pessoa jurídica investido em cargo de direção, chefia ou assessoramento, para o exercício de cargo em comissão ou de confiança ou, ainda, de função gratificada na administração pública direta e indireta em qualquer dos Poderes da União, dos Estados, do Distrito Federal e dos Municípios, compreendido o ajuste mediante designações recíprocas, viola a Constituição Federal.

54. O policial rodoviário federal não deve, em função do seu espírito solidário, ser conivente com erro ou infração de outro agente público.

Gabarito: Certo

Comentário: Segundo o Código de Ética do Servidor Público Civil do Poder Executivo Federal, essa realmente é uma VEDAÇÃO!

Inclusive, essa conduta é tipificada pelo Código Penal como crime:

Prevaricação

Art. 319 - Retardar ou deixar de praticar, indevidamente, ato de ofício, ou praticá-lo contra disposição expressa de lei, para satisfazer interesse ou sentimento pessoal

Condescendência criminosa

Art. 320 - Deixar o funcionário, por indulgência, de responsabilizar subordinado que cometeu infração no exercício do cargo ou, quando lhe falte competência, não levar o fato ao conhecimento da autoridade competente.

55. A advertência, a suspensão e a censura ética são penalidade aplicáveis no âmbito da Comissão de Ética dos Servidores Públicos Civis do Poder Executivo Federal.

Gabarito: Errado

Comentário: A única penalidade prevista no Código de Ética do Servidor Público Civil do Poder Executivo Federal (decreto 1.171/94) é a de censura. Esta previsão está contida no Capítulo II, item XXII: *a pena aplicável ao servidor público pela Comissão de Ética é a de **censura** e sua fundamentação constará do respectivo parecer, assinado por todos os seus integrantes, com ciência do faltoso.*

Não confunda com as responsabilidades penais ou civis que o servidor possui. Todavia, a questão menciona as penalidades sob a ótica das Comissões de Ética.

LEGISLAÇÃO DE TRÂNSITO

O trânsito de qualquer natureza nas vias terrestres do território nacional, abertas à circulação, rege-se pelo Código de Trânsito Brasileiro (CTB).

Acerca das disposições contidas neste Código, julgue os itens abaixo:

98276239072 - FABIANO CARBONELL DA SILVA

56. O CTB define o trânsito como a utilização das pistas por veículos, pessoas e animais. Além disso, este Código determina que, se não houver sinalização regulamentadora, a velocidade máxima para uma caminhoneta, em uma estrada, será de 110 km/h.

Gabarito: Errado

Comentário: O primeiro erro deste item é conceitual, confundindo as definições de via e pista. Vejamos a literalidade do CTB:

art. 1º [...]

*§ 1º Considera-se trânsito a utilização das ~~(pistas)~~ **vias** por pessoas, veículos e animais, isolados ou em grupos, conduzidos ou não, para fins de circulação, parada, estacionamento e operação de carga ou descarga.*

Um dos pontos basilares do estudo da matéria de Legislação de Trânsito são conceitos importantes do Anexo I. Observe a diferença:

PISTA - parte da via normalmente utilizada para a circulação de veículos, identificada por elementos separadores ou por diferença de nível em relação às calçadas, ilhas ou aos canteiros centrais.

VIA - superfície por onde transitam veículos, pessoas e animais, **compreendendo a pista**, a calçada, o acostamento, ilha e canteiro central.

Em síntese, a pista faz parte da via!

Prosseguindo, na ausência de sinalização regulamentadora, INDEPENDENTEMENTE do veículo, para ESTRADAS, a velocidade máxima será de 60 km/h.

Vejamos a literalidade:

Art. 61. A velocidade máxima permitida para a via será indicada por meio de sinalização, obedecidas suas características técnicas e as condições de trânsito.

§ 1º Onde não existir sinalização regulamentadora, a velocidade máxima será de:

I - nas vias urbanas:

a) oitenta quilômetros por hora, nas vias de trânsito rápido:

b) sessenta quilômetros por hora, nas vias arteriais;

c) quarenta quilômetros por hora, nas vias coletoras;

d) trinta quilômetros por hora, nas vias locais;

II - nas vias rurais:

a) nas rodovias de pista dupla:

1. 110 km/h (cento e dez quilômetros por hora) para automóveis, camionetas e motocicletas;

2. 90 km/h (noventa quilômetros por hora) para os demais veículos;

3. (revogado);

b) nas rodovias de pista simples:

1. 100 km/h (cem quilômetros por hora) para automóveis, camionetas e motocicletas;

2. 90 km/h (noventa quilômetros por hora) para os demais veículos;

c) nas estradas: 60 km/h (sessenta quilômetros por hora)

BIZU DO #01**: compreenda cada uma dessas vias, associe com a sua vivência do dia a dia. Além disso, as **palavras - chave** podem lhe auxiliar para acertar questões. Para as vias urbanas, suas iniciais podem ser assim gravadas: **TR.A.CO.LO

98276239072 - FABIANO CARBONELL DA SILVA

Urbanas	Palavras - chave		Rurais
TRânsito rápido	trânsito livre; sem interseções em nível		Estrada (NÃO pavimentadas)
Arterial	trânsito ENTRE regiões		
COletora	coletar e distribuir o trânsito; dentro da MESMA região		Rodovias (pavimentadas)
LOcal	interseções em nível não semaforizadas; acesso local ou áreas restritas		

Rurais		
Rodovia (pavimentadas)		
Pista Dupla	CaminhoNETAS Automóveis Motocicletas	110 km/h
	Demais veículos	90 km/h
Pista Simples	CaminhoNETAS Automóveis Motocicletas	100 km/h
	Demais veículos	90 km/h
Estrada (NÃO pavimentadas) 60 km/h		

Urbanas	
Trânsito Rápido	80 km/h
Arterial	60 km/h
Coletora	40 km/h
Local	30 km/h

57. As praias abertas à circulação pública, as vias internas pertencentes aos condomínios constituídos por unidades autônomas e as vias e áreas de estacionamento de estabelecimentos privados de uso coletivo são consideradas vias terrestres para os efeitos do CTB.

Gabarito: Certo

Comentário: O art. 2º do CTB apresenta um conceito *lato sensu* para as vias terrestres, as quais são aplicáveis as disposições deste Código. Reforçando:

- *praias abertas à circulação pública;*
- *as vias e áreas de estacionamento de estabelecimentos privados de uso coletivo*
- *as vias internas pertencentes aos condomínios constituídos por unidades autônomas;*

Para estes condomínios, o CTB apresenta ainda outros regramentos em relação à sinalização:

*art. 51. Nas vias internas [...], a sinalização de regulamentação da via será implantada e mantida às expensas do condomínio, após **aprovação dos projetos pelo órgão ou entidade com circunscrição sobre a via**.*

Há também uma determinação do CTB em relação à responsabilidade da sinalização para as vias dos condomínios e dos estabelecimentos privados mencionados anteriormente:

art. 80 [...]

§ 3º A responsabilidade pela instalação da sinalização nas vias internas pertencentes aos condomínios constituídos por unidades autônomas e nas vias e áreas de estacionamento de estabelecimentos privados de uso coletivo é de seu proprietário.

58. Os órgãos e entidades de trânsito pertencentes ao Sistema Nacional de Trânsito darão prioridade em suas ações à defesa da vida, nela incluída a preservação da saúde e do meio-ambiente.

Gabarito: Certo

Comentário: Esse item é a transcrição do § 5º, art. 1 do CTB. Fazem parte do Sistema Nacional de Trânsito (SNT) a PRF, o Contran, dentre outros órgãos. Para não confundir, podemos raciocinar que este dispositivo parte do "macro" - VIDA, para o "específico" - SAÚDE e MEIO - AMBIENTE.

98276239072 - FABIANO CARBONELL DA SILVA

Vejamos o diagrama elaborado pelo prof. Alexandre Herculano:

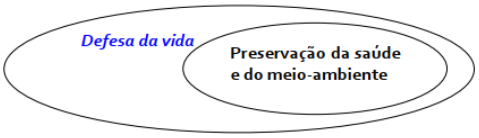

59. Os sinais de trânsito se classificam em verticais, horizontais, dispositivos de sinalização auxiliar, luminosos, sonoros e gestos do agente de trânsito e do condutor. A sinalização terá a seguinte ordem de prevalência: as ordens do agente de trânsito sobre as normas de circulação e outros sinais; as indicações do semáforo sobre os demais sinais; as indicações dos sinais sobre as demais normas de trânsito.

Gabarito: Certo

Comentário: Literalidade dos arts. 87 e 89, vejamos:

Art. 87. Os sinais de trânsito classificam-se em:

VI - gestos do agente de trânsito e do condutor.

V - sonoros;

II - horizontais;

III - dispositivos de sinalização auxiliar;

IV - luminosos;

I - verticais;

***BIZU DO #01*: MNEMÔNICO GES.SO.HO.DI.LU.VE**

*Art. 89. A sinalização terá a seguinte **ordem de prevalência**:*

I - as ordens do agente de trânsito sobre as normas de circulação e outros sinais;

II - as indicações do semáforo sobre os demais sinais;

III - as indicações dos sinais sobre as demais normas de trânsito.

Aqui há uma lógica interessante: imagine que houve um acidente na rodovia e que foi necessário um "pare e siga" no trânsito ou direcioná-lo para o acostamento, ações feitas por um PRF, por exemplo. Ora, aquela situação demandou que o agente reorganizasse o trânsito para além do que foi planejado e disposto nas normas e outros sinais.

Em relação aos semáforos, eles são posicionados em pontos estratégicos para melhorar a segurança viária em situações específicas, enquanto as normas regem situações genéricas, abstratas.

Por fim, saiba que para aplicação das sanções do CTB, a sinalização deve ser suficiente e correta. Veja:

Art. 90. Não serão aplicadas as sanções previstas neste Código por inobservância à sinalização quando esta for insuficiente ou incorreta.

60. Não cometerá infração grave o condutor que não interromper imediatamente a marcha do veículo (parar) ao se deparar com a placa de advertência apresentada abaixo:

Gabarito: Certo

Comentário: A sinalização de trânsito é regulamentada pelo Capítulo VII do CTB e também pela resolução Contran 160/04 - Anexo II do CTB.

O item menciona uma situação que realmente está correta! A placa apresentada (A-15), indica "**parada obrigatória à frente"**, que é uma placa de **advertência**. Ela indica que o condutor deverá parar "em breve", mas não imediatamente.

Conforme o item 1.2 dessa resolução: *a sinalização de advertência por finalidade alertar os usuários da via para condições potencialmente perigosas, indicando sua natureza. Sua forma padrão é quadrada, devendo uma das diagonais ficar na posição vertical*. Outras características são:

98276239072 - FABIANO CARBONELL DA SILVA

Forma	Cor	
	Fundo	Amarela
	Símbolo	Preta
	Orla interna	Preta
	Orla externa	Amarela
	Legenda	Preta

Embora ela esteja propositalmente em escala de cinza (é assim que a resolução apresenta), é possível conhecê-la pelo seu formato, que serve justamente para diferenciá-la da placa de **regulamentação** (R-1), apresentada abaixo. Essa placa sim é imperativa e sua desobediência acarreta **infração gravíssima**.

Questão com essa mesma sinalização foi cobrada pela banca CEBRASPE (CESPE na época), no concurso PRF 2002.

61. A sinalização de regulamentação possui como finalidade informar aos usuários as condições, proibições, obrigações ou restrições no uso das vias. Suas mensagens são imperativas e o desrespeito a elas constitui infração. Em casos específicos, a sinalização horizontal também tem o poder de regulamentação.

Gabarito: Certo

Comentário: O item descreve corretamente a finalidade da sinalização regulamentar e as consequências do seu desrespeito.

Oportunamente, vamos relembrar acerca da sinalização de indicação:

Tem por finalidade identificar as vias e os locais de interesse, bem como orientar condutores de veículos quanto aos percursos, os destinos, as distâncias e os serviços auxiliares, podendo também ter como função a educação do usuário. Suas mensagens possuem caráter informativo ou educativo.

Elas podem ser de identificação (de rodovias e estradas; de municípios; regiões de interesse de tráfego e logradouros; nominal de pontes, viadutos, túneis e passarelas; quilométricas; limites de municípios/divisas de estado, fronteiras/perímetro urbano; pedágio; orientação de destino; educativas; serviços auxiliares; serviços turísticos.

Outra parte do item menciona corretamente acerca da **possibilidade de regulamentação da sinalização horizontal**. Um exemplo clássico é a linha de divisão de fluxos opostos, espécie de marca longitudinal que regulamenta, dentre outras coisas, os locais de ultrapassagem. Ainda que não esteja acompanhada da sinalização vertical (placa R-7), o desrespeito a essa sinalização horizontal acarreta infração prevista no CTB:

Art. 203. Ultrapassar pela contramão outro veículo:

[...]

*V - onde houver **marcação viária longitudinal de divisão de fluxos opostos do tipo linha dupla contínua ou simples contínua amarela**:*

Infração - gravíssima;

Penalidade - multa (cinco vezes).

62. Os sinais sonoros somente devem ser utilizados em conjunto com os gestos dos agentes. Dessa forma, caso um agente de trânsito levante o braço verticalmente, com a palma da mão para frente e utilize o apito com dois silvos breves, ele está indicando "parada obrigatória".

Gabarito: Certo

Comentário: O item menciona o uso de gestos e sinais sonoros (estes últimos somente podem ser utilizados com os primeiros). O procedimento mencionado indica parada obrigatória, conforme "protocolo" da resolução 160/04:

98276239072 - FABIANO CARBONELL DA SILVA

Significado	Sinal
Ordem de parada obrigatória para todos os veículos. Quando executada em interseções, os veículos que já se encontrem nela não são obrigados a parar.	Braço levantado verticalmente, com a palma da mão para a frente.

Sinais de apito	Significado	Emprego
um silvo breve	siga	liberar o trânsito em direção / sentido indicado pelo agente.
dois silvos breves	pare	indicar parada obrigatória
um silvo longo	diminuir a marcha	quando for necessário fazer diminuir a marcha dos veículos.

Em relação às penalidades e medidas administrativas contidas na legislação de trânsito brasileira, julgue os itens a seguir.

63. A multa, a suspensão do direito de dirigir, a remoção do veículo, a cassação da habilitação, a advertência por escrito, são exemplos de penalidades aplicáveis aos infratores.

Gabarito: Errado

Comentário: ATENÇÃO! Não confundir as medidas administrativas (art. 279 a 279) com as penalidades (art. 256 a 268)! O erro dessa questão é afirmar que ~~remoção do veículo~~ é uma penalidade, o que não é verdade!

As penalidades apenas são impostas pelas AUTORIDADES DE TRÂNSITO (na PRF, os superintendes, que podem delegar aos chefes de delegacias). As penalidades são as seguintes:

*art. 256. **A autoridade de trânsito**, na esfera das competências estabelecidas neste Código e dentro de sua circunscrição, deverá aplicar, às infrações nele previstas, as seguintes penalidades:*

I - advertência por escrito;

II - multa;

III - suspensão do direito de dirigir;

IV - (Revogado pela Lei nº 13.281, de 2016) (Vigência)

V - cassação da Carteira Nacional de Habilitação;

VI - cassação da Permissão para Dirigir;

VII - frequência obrigatória em curso de reciclagem.

*§ 1º A aplicação das penalidades previstas neste Código **não elide as punições originárias de ilícitos penais** decorrentes de crimes de trânsito, conforme disposições de lei.*

§ 2º (VETADO)

*§ 3º A **imposição da penalidade será comunicada aos órgãos ou entidades executivos de trânsito responsáveis pelo licenciamento** do veículo e habilitação do condutor.*

Em relação às medidas administrativas, você deve se lembrar que, conforme o item 8 da Resolução 561/2015 (MBFT, Volume 2):

As medidas administrativas são providências de caráter complementar, exigidas para a regularização de situações infracionais, sendo, em grande parte, de aplicação momentânea, e têm como objetivo prioritário impedir a continuidade da prática infracional, garantindo a proteção à vida e à incolumidade física das pessoas, e não se confundem com penalidades.

Compete à autoridade de trânsito com circunscrição sobre a via e seus agentes aplicar as medidas administrativas, considerando a necessidade de segurança e fluidez do trânsito.

A impossibilidade de aplicação de medida administrativa prevista para infração não invalidará a autuação pela infração de trânsito, nem a imposição das penalidades previstas.

As medidas administrativas são as seguintes:

*Art. 269. A autoridade de trânsito **ou seus agentes**, na esfera das competências estabelecidas neste Código e dentro de sua circunscrição, deverá adotar as seguintes medidas administrativas:*

I - retenção do veículo;

98276239072 - FABIANO CARBONELL DA SILVA

***II - remoção do veículo**;*

III - recolhimento da Carteira Nacional de Habilitação;

IV - recolhimento da Permissão para Dirigir;

V - recolhimento do Certificado de Registro;

VI - recolhimento do Certificado de Licenciamento Anual;

VII - (VETADO)

VIII - transbordo do excesso de carga;

IX - realização de teste de dosagem de alcoolemia ou perícia de substância entorpecente ou que determine dependência física ou psíquica;

X - recolhimento de animais que se encontrem soltos nas vias e na faixa de domínio das vias de circulação, restituindo-os aos seus proprietários, após o pagamento de multas e encargos devidos.

XI - realização de exames de aptidão física, mental, de legislação, de prática de primeiros socorros e de direção veicular.

§ 2º As medidas administrativas previstas neste artigo não elidem a aplicação das penalidades impostas por infrações estabelecidas neste Código, possuindo caráter complementar a estas.

***BIZU DO #01**:* **MNEMÔNICO "RT"**. Todas as medidas administrativas se iniciam com a letra "R", salvo o "T" de transbordo.

64. A medida administrativa de retenção do veículo é a imobilização deste no local da abordagem, para a solução de determinada irregularidade. Quando a irregularidade puder ser sanada no local, o veículo será liberado tão logo seja regularizada tal situação. Todavia, na impossibilidade de sanar a falha no local da infração, o veículo poderá ser retirado por condutor regularmente habilitado, desde que não ofereça risco à segurança do trânsito, mediante recolhimento do Certificado de Licenciamento Anual.

Gabarito: Certo

Comentário: Não confundir a medida administrativa de REMOÇÃO (corretamente apresentada no item), com RETENÇÃO.

A Resolução 561/2015 (MBFT, Volume 2) realmente possui previsão de liberação "incondicionada"" quando a irregularidade for sanada no local, ou, se não for possível sanar no local, mediante o recolhimento do CLA/CRLV para regularização posterior, desde que possua condições de segurança.

Por outro lado, a remoção *consiste em deslocar o veículo para o depósito* **["pátio, "UberGuincho"]** *fixado pela autoridade de trânsito com circunscrição sobre a via. Tem por finalidade restabelecer as condições de segurança, fluidez da via, garantir a boa ordem administrativa, dentre outras hipóteses estabelecidas pela legislação*.

*A medida administrativa de **remoção é independente da penalidade de apreensão e não se caracteriza como medida antecipatória desta**.*

A remoção deve ser feita por meio de veículo destinado para esse fim ou, na falta deste, valendo-se da própria capacidade de movimentação do veículo a ser removido, desde que haja condições de segurança para o trânsito.

A remoção do veículo não será aplicada se o condutor, regularmente habilitado, sanar a irregularidade no local, desde que isso ocorra antes que a operação de remoção tenha sido iniciada, ou quando o agente avaliar que a operação de remoção trará ainda mais prejuízo à segurança e/ou fluidez da via.

65. No caso de veículo transportando produto perigoso ou perecível, desde que o veículo ofereça condições de segurança viária, a critério do agente, a remoção pode deixar de ser aplicada imediatamente.

Gabarito: Errado

Comentário: Essa previsão existe apenas para a medida administrativa de RETENÇÃO de veículos de transporte coletivo TRANSPORTANDO

98276239072 - FABIANO CARBONELL DA SILVA

passageiros, produtos perigosos ou perecíveis. Tal previsão trata-se da redação do item 8.2 da Resolução 561/2015 (MBFT, Volume 2) e do art. 270, § 5º do CTB, vejamos:

*A critério do agente, não se dará a **retenção imediata**, quando se tratar de veículo de transporte coletivo transportando passageiros ou veículo transportando produto perigoso ou perecível, **desde que ofereça condições de segurança para circulação em via pública**.*

66. Ocorrendo infração prevista na legislação de trânsito, lavrar-se-á notificação de penalidade. A infração poderá ser comprovada por declaração da autoridade ou do agente de trânsito, reações químicas ou qualquer outro meio tecnologicamente disponível previamente regulamentado pelo DENATRAN.

Gabarito: Errado

Comentário: o item apresenta de maneira equivocada a redação do art. 280 do CTB. Vejamos a literalidade:

*Art. 280. Ocorrendo infração prevista na legislação de trânsito, lavrar-se-á **auto de infração** **[~~notificação de penalidade~~]**, do qual constará:*
[...]

*§ 2º A infração **deverá** [~~poderá~~] ser comprovada por declaração da autoridade ou do agente da autoridade de trânsito, por aparelho eletrônico ou por equipamento audiovisual, reações químicas ou qualquer outro meio tecnologicamente disponível, previamente regulamentado pelo **CONTRAN** [~~DENATRAN~~]*

O primeiro erro da questão é que, quando constatada a infração, será lavrado **AUTO DE INFRAÇÃO** de trânsito (AIT). O AIT é a peça inaugural, informativa, que subsidia a AUTORIDADE DE TRÂNSITO para aplicação da penalidade mediante o respectivo processo administrativo. Em síntese, temos a seguinte cronologia:

***BIZU DO #01**:*

INFRAÇÃO -> LAVRATURA DO AIT -> NOTIFICAÇÃO DE INFRAÇÃO -> DEFESA PRÉVIA -> NOTIFICAÇÃO DA PENALIDADE

O segundo erro da questão é quando comprovação da infração. Observe que se trata de norma *jus cogens*, "vinculada", ou seja, **[~~poderá~~] DEVERÁ** ser comprovada mediante o algum dos seguintes meios:

- declaração da autoridade ou do agente da autoridade de trânsito;
- aparelho eletrônico (ex.: etilômetro, radar);
- equipamento audiovisual (ex.: câmera);
- reações químicas (ex.: drogômetro)

Por fim, o último erro do item é quanto ao órgão que regulamento *qualquer outro meio tecnologicamente disponível* para a comprovação das infrações. Este órgão é o **[~~DENATRAN~~] CONTRAN**, mediante as **Resoluções**!

67. A autoridade de trânsito, dentro de sua circunscrição e na esfera de competência estabelecida pelo Código de Trânsito Brasileiro deverá julgar a consistência do auto e aplicar a penalidade. Autos de infrações irregulares ou inconsistentes são arquivados e seu registro julgado insubsistente.

Gabarito: Certo

Comentário: O item se refere ao art 281 do CTB:

*Art. 281. A **autoridade de trânsito**, na esfera da competência estabelecida neste Código e dentro de sua circunscrição, julgará a consistência do auto de infração e aplicará a penalidade cabível.*

Parágrafo único. O auto de infração será arquivado e seu registro julgado insubsistente:

I - se considerado inconsistente ou irregular;

II - se, no prazo máximo de trinta dias, não for expedida a notificação da autuação

Primeiramente, observe que a competência para aplicação da penalidade é da AUTORIDADE DE TRÂNSITO (não confundir com agente da

98276239072 - FABIANO CARBONELL DA SILVA

autoridade de trânsito). Para ficar ainda mais claro: o PRF quando aborda um veículo na rodovia e constata que o condutor não usa cinto de segurança - qualquer outra irregularidade, NÃO MULTA. Ele lavra o AUTO DE INFRAÇÃO DE TRÂNSITO - AIT. Quem irá multar (aplicar a penalidade) é a autoridade (superintendente, chefe da delegacia, ou alguém com atribuições para tal).

A autoridade de trânsito irá receber o AIT, julgará a consistência (materialidade, se aquela infração é infração, se ocorreu realmente) e a regularidade (aspectos formais, tais como a ausência de rasuras, etc). Não obstante, dentro de 30 dias essa autoridade deverá expedir a notificação da autuação. Não observados estes critérios, o auto será arquivo e o registro insubsistente ("sem valor ").

68. Da notificação de autuação deverá constar prazo para a defesa prévia, que será de 30 dias, contados da data de cometimento da infração. Se a defesa prévia for indeferida, será aplicada a penalidade e expedida notificação ao condutor no prazo máximo de 360 dias, sob pena de prescrição.

Gabarito: Errado

Comentário: A questão se refere aos arts. 281-A e 282 do CTB. Vejamos a literalidade:

*art. 281-A. Na notificação de autuação e no auto de infração, quando valer como notificação de autuação, deverá constar o prazo para apresentação de defesa prévia, **que ~~[será de 30 dias]~~ não será inferior a 30 (trinta) dias**, **contado da data ~~[de constatação da infração]~~ de expedição da notificação**.*

Primeiros erros do item: o prazo para defesa prévia não será inferior a 30 dias (ou seja, será de, no mínimo, 30 dias). O item afirma que será de 30 dias, o que está errado. Além disso, a contagem desse prazo não se inicia na data da infração, mas sim quando expedida a notificação.

*art. 282. Caso a **defesa prévia seja indeferida ou não seja apresentada** no prazo estabelecido, será **aplicada a penalidade e expedida notificação ao proprietário do veículo ou ao infrator ~~[condutor]~~**, por remessa postal ou por qualquer outro meio tecnológico hábil que assegure a ciência da imposição da penalidade.*

Outro erro do item é afirmar que a notificação de penalidade será enviada para o condutor. Até pode acontecer se o condutor for o proprietário, mas guarde a literalidade: a notificação será para o proprietário do veículo ou infrator.

§ 1º A **notificação devolvida por desatualização** do endereço do proprietário do veículo **ou por recusa** em recebê-la **será considerada válida para todos os efeitos.**

[...]

§ 3º Sempre que a penalidade de multa for imposta a condutor, à exceção daquela de que trata o § 1º do art. 259, a **notificação será encaminhada ao proprietário do veículo**, responsável pelo seu pagamento.

§ 4º Da notificação deverá constar a **data do término do prazo para apresentação de recurso** pelo responsável pela infração, que **não será inferior a trinta dias contados da data da notificação da penalidade**.

[...]

*§ 6º O **prazo para expedição das notificações das penalidades** previstas no art. 256 deste Código é de **180 (cento e oitenta) dias ou, se houver interposição de defesa prévia, de 360 (trezentos e sessenta) dias**, contado:*

I - no caso das penalidades previstas nos incisos I (advertência por escrito) *e II* (multa) *do caput do art. 256 deste Código, da **data do cometimento da infração**;*

II - no caso das demais penalidades previstas no art. 256 deste Código, da conclusão do processo administrativo da penalidade que lhe der causa.

O item afirma que o prazo será de 180 dias se a defesa prévia for indeferida. Está errada pois,

98276239072 - FABIANO CARBONELL DA SILVA

neste caso, será de 360 dias. Aqui sim o marco temporal pode ser o cometimento da infração quando a penalidade for advertência por escrito ou multa.

*§ 7º O descumprimento dos prazos previstos no § 6º deste artigo implicará a **decadência** do direito de aplicar a respectiva penalidade.*

Por fim, caso a penalidade não seja expedida dentro do prazo, ocorrerá a decadência e não a prescrição conforme afirma o item. Não cabe aqui esclarecermos cada um dos institutos, mas saiba que são coisas diferentes e o CTB é expresso em mencionar **decadência**.

Acerca das disposições contidas na legislação de trânsito brasileira, julgue os itens abaixo.

69. O veículo de carga deverá estar devidamente equipado quando transitar, de modo a evitar o derramamento de carga sobre a via. Entende-se como sólido a granel qualquer carga sólida fracionada, fragmentada ou em grãos, transformada ou *in natura*, transportada diretamente na carroceria do veículo e sem estar acondicionada em embalagem.

Gabarito: Certo

Comentário: O CTB, no seu art. 102 menciona acerca da necessidade de equipamentos que evitem o derramamento de carga sobre as vias. Não obstante, esse mesmo artigo informa que o CONTRAN **regulamentará os requisitos mínimos e a forma de proteção das cargas**, de acordo com a sua natureza.

Essa regulamentação, para cargas de sólidos a granel, está contida na Resolução 946/22. Vejamos:

Art. 2º [...]

*§ 3º Para fins desta Resolução, entende-se como "sólido a granel" qualquer carga sólida **fracionada, fragmentada ou em grãos, transformada ou in natura, transportada diretamente na carroceria** do veículo **sem estar acondicionada em embalagem**.*

Exemplos clássicos: transporte de grãos de soja e de milho, areia.

Abaixo alguns dispositivos dessa resolução que merecem alguns comentários:

Art. 2º § 1º As cargas transportadas deverão estar totalmente cobertas por lonas ou dispositivos similares, que deverão cumprir os seguintes requisitos:

*I - possibilidade de acionamento **manual, mecânico ou automático**;*

-> ATENÇÃO: esse dispositivo já foi item de prova CEBRASPE, salvo engano, em prova teórica durante o CFP 2020.

II - estar devidamente ancorado à carroceria do veículo;

III - cobrir totalmente a carga transportada, de forma eficaz e segura; e

IV - estar em bom estado de conservação, de forma a evitar o derramamento da carga transportada.

[...]

*§ 4º A **carga transportada não poderá exceder os limites da carroceria** do veículo.*

*§ 5º As disposições deste artigo **não se aplicam ao transporte de cargas que tenham regulamentação específica**.*

Exemplo de regulamentação específica: produtos perigosos, containers.

*Art. 3º Para os veículos utilizados no transporte de cana-de-açúcar, a utilização de **cordas para amarração fica restrita à cana-de-açúcar inteira**, medindo entre **1,50 m e 3,00 m**.*

*Parágrafo único. A**s cordas devem ter distância máxima entre elas de 1,50 m**, impedindo o derramamento da carga na via.*

Em relação ao uso de cordas, a banca CEBRASPE, na prova PRF de 2021 criou algumas polêmicas e acabou por anular o item 83, vejamos:

98276239072 - FABIANO CARBONELL DA SILVA

"83) Para a amarração de carga, é proibida a utilização de cordas, sendo permitido o seu uso exclusivamente para a fixação da lona de cobertura, quando necessário.

GAB.: ANULADA"

O comando da questão CEBRASPE era similar ao do nosso simulado, ou seja, genérico, sem mencionar a qual resolução o questionamento se referia. Enfim, saiba que **EM REGRA o uso de cordas é proibido**. Para que seja aceitável, (**exceção**) as cordas devem estar em uso para a **amarração de lonas ou cana - de - açúcar inteiras**.

70. Para a amarração de cargas, devem ser utilizados dispositivos como cintas têxteis, correntes ou cabo de aços com resistência total à ruptura por tração de, no mínimo, 4 vezes o peso da carga. As carrocerias deverão ser construídas com madeira de alta densidade e resistência, podendo as guardas laterais e o piso serem considerados pontos de fixação quando não houver pontos de amarração adequados ou em número suficiente.

Gabarito: Errado

Comentário: A amarração de cargas é regulamentada pela resolução 945/22. O primeiro erro do item é quanto à resistência dos dispositivos de amarração: a legislação mencionada determina que estes deverão ter **resistência total à ruptura por tração de, no mínimo, 02 vezes** [e não ~~4 vezes~~ como menciona o item] o peso da carga, bem como dispositivos adicionais como: barras de contenção, trilhos, malhas, redes, calços, mantas de atrito, separadores, bloqueadores, protetores, etc., além de pontos de amarração adequados e em número suficiente.

As carrocerias devem realmente ser construídas com madeiras de alta densidade e resistência. Porém, as guardas laterais e o piso **NÃO PODERÃO ser considerados pontos de fixação se estes pontos não estiverem em contato com travessas ou o chassi**. Visualize essa situação na prática: imagine o que aconteceria ao longo da viagem, com todas as manobras bruscas, solavancos, curvas, frenagens ou desacelerações repentinas, se a carga estiver amarrada apenas nas guardas laterais ou piso de madeira? Em algum momento, com toda a movimentação da carga, poderia haver a ruptura da madeira que compõe essas partes (que vão se "afrouxando" quando não fixadas nas travessas da carroceria ou no chassi) e a perda do ponto de amarração.

Caso **não existam pontos de amarração adequados ou em número suficiente**, permite-se a **amarração no chassi do veículo** e não nas ~~guardas laterais ou no piso.~~

Por fim, esta norma determina que veículos do tipo prancha ou carroceria aberta, transportando equipamento(s), máquina(s), veículo(s) ou qualquer outro tipo de carga fracionada, deverão amarrar cada unidade de carga com correntes, cintas têxteis, cabos de aço ou combinação entre esses tipos, ancorados nos **pontos de amarração da estrutura metálica da carroceria e/ou do próprio chassi**, **em pelo menos 04 terminais** de amarração.

71. Nos veículos tipo baú lonado ("sider") e também nos de carroceria inteiramente fechada (furgão carga geral, baú isotérmico, baú frigorífico), é opcional a existência de pontos de amarração.

Gabarito: Errado

Comentário: O erro do item é afirmar que, nas carrocerias tipo "sider", é opcional a existência de ponto de amarração. Não é verdade! As laterais desse tipo de carroceria são meramente lonas e não podem ser consideradas estruturas de contenção (o que acontece nos demais veículos citados no item). Portanto, nos veículos tipo baú lonado "sider", devem existir pontos de amarração em número suficiente.

Vejamos a literalidade dos arts cobrados no item:

98276239072 - FABIANO CARBONELL DA SILVA

*art. 9º Nos veículos do tipo **baú lonado (tipo sider)**, as **lonas laterais NÃO PODEM ser consideradas como estrutura de contenção da carga**, devendo existir pontos de amarração em número suficiente.*

art. 10. Nos veículos com carroceria inteiramente fechada, tais como furgão carga geral, baú isotérmico e baú frigorífico, as paredes podem ser consideradas como estrutura de contenção, sendo opcional a existência de pontos de amarração internos

Outras regras importantes da resolução 945/22 já cobradas em provas anteriores do CEBRASPE:

*art. 6º Nos veículos do tipo carroceria ABERTA, com guardas laterais rebatíveis, **no caso de haver espaço entre a carga e as guardas laterais**, os dispositivos de **amarração devem ser tensionados pelo lado interno** das guardas laterais.*

Fica proibida a passagem dos dispositivos pelo lado externo das guardas laterais.

***Excetuam-se os casos em que a carga ocupa todo o espaço interno** da carroceria, estando apoiada ou próxima das guardas laterais ou dos seus fueiros, impedindo a passagem dos dispositivos de amarração por dentro das guardas. Neste caso, os dispositivos de amarração podem passar pelo lado externo das guardas.*

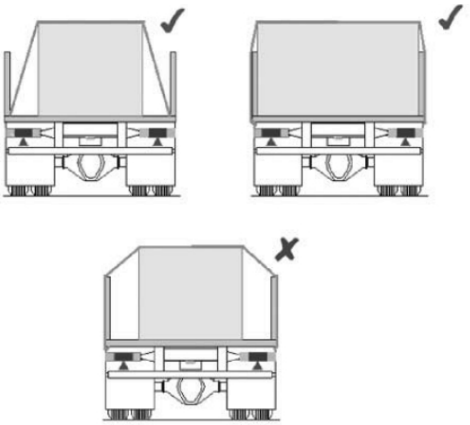

art. 7º *Para as **cargas que NÃO OCUPAREM toda a carroceria no sentido LONGITUDINAL**, restando espaços vazios nos painéis traseiro e frontal, **devem ser previstos** pelo transportador, além dos dispositivos de amarração, outros **dispositivos diagonais que impeçam os movimentos para frente e para trás da carga**.*

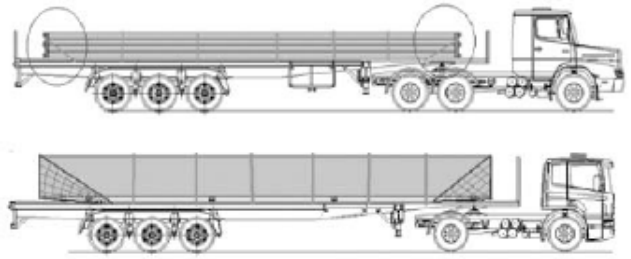

art. 8º *No **veículo cujo painel frontal seja utilizado como batente DIANTEIRO**, o painel frontal deve ter resistência suficiente para absorver os esforços previstos nas rodovias e adequados ao tipo de carga a que se destinam.*

Parágrafo único. Neste caso, **fica proibida a circulação de veículos cuja carga ultrapasse a altura do painel frontal E exista a possibilidade de deslizamento longitudinal da parte da carga** que está acima do painel frontal.

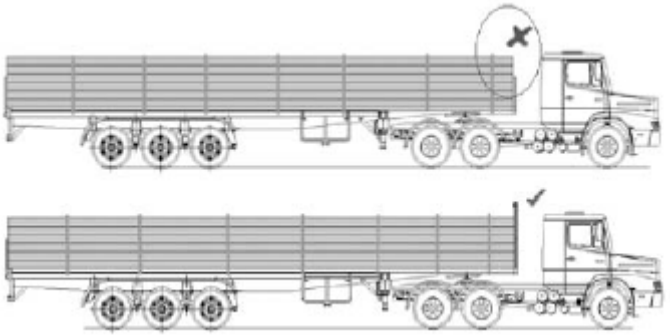

72. As lanternas especiais de emergência que emitem luz de cor azul, poderão ser utilizadas exclusivamente em veículos destinados a socorro de incêndio e salvamento, os de polícia, os de fiscalização e operação de trânsito e as ambulâncias, quando em efetiva prestação do serviço de urgência e devidamente identificados.

Gabarito: Certo

Comentário: Essa é a literalidade do § 1º, art. 2º da resolução 667/17 (estabelece requisitos técnicos para os dispositivos de sinalização e iluminação).

98276239072 - FABIANO CARBONELL DA SILVA

Antes da vigência da lei 14.071/20, o CTB mencionava que para o exercer as prerrogativas, os "veículos de emergência" necessitavam além do alarme sonoro, iluminação intermitente ~~vermelha~~.

Com a nova redação do art. 29 do CTB, não há mais tal especificação, vejamos:

art. 29 [...]

*VII - os veículos destinados a socorro de incêndio e salvamento, os de polícia, os de fiscalização e operação de trânsito e as ambulâncias, além de prioridade no trânsito, gozam de livre circulação, estacionamento e parada, **quando em serviço de urgência**, de policiamento ostensivo ou de preservação da ordem pública, observadas as seguintes disposições:*

*a) quando os **dispositivos regulamentares de alarme sonoro e iluminação intermitente** estiverem acionados, indicando a proximidade dos veículos, todos os condutores deverão deixar livre a passagem pela faixa da esquerda, indo para a direita da via e parando, se necessário;*

b) os pedestres, ao ouvirem o alarme sonoro ou avistarem a luz intermitente, deverão aguardar no passeio e somente atravessar a via quando o veículo já tiver passado pelo local;

c) o uso de dispositivos de alarme sonoro e de iluminação vermelha intermitente só poderá ocorrer quando da efetiva prestação de serviço de urgência;

d) a prioridade de passagem na via e no cruzamento deverá se dar com velocidade reduzida e com os devidos cuidados de segurança, obedecidas as demais normas deste Código;

e) as prerrogativas de livre circulação e de parada serão aplicadas somente quando os veículos estiverem identificados por dispositivos regulamentares de alarme sonoro E iluminação intermitente;

*f) a prerrogativa de **livre estacionamento** será aplicada somente quando os veículos estiverem identificados por dispositivos regulamentares de **iluminação intermitente**;*

73. Nos dispositivos dos sistemas de iluminação ou sinalização de veículos, é proibido o uso de adesivos, películas, pinturas ou quaisquer outros materiais não originais do fabricante, bem como a substituição de lâmpadas por outras de potência ou tecnologia que não seja original do veículo.

Gabarito: Certo

Comentário: São **vedações** previstas na resolução 667/17:

- a colocação de adesivos, pinturas, películas ou qualquer outro material que não seja original do fabricante;
- *substituição de lâmpadas dos sistemas de iluminação ou sinalização de veículos por outras de potência ou tecnologia que não seja original do fabricante.*
- *instalação de dispositivo ou equipamento adicional luminoso não previsto no sistema de sinalização e iluminação veicular estabelecido nesta resolução.*

Além disso, o uso de luzes estroboscópicas é restrito aos "veículos de emergência":

§ 7º É vedado o uso de luzes estroboscópicas, exceto em veículo previsto no art. 29, inciso VII, do CTB.

74. Ficam limitados a instalação e o funcionamento simultâneo de no máximo 5 (cinco) faróis, exceto quando instalados para a iluminação da quinta roda.

Gabarito: Errado

Comentário: O art. 1º, § 2º da resolução 667/17 permite a **instalação e o funcionamento simultâneo de no máximo 8 (oito) faróis** ~~05 (cinco)~~, **independentemente da sua finalidade** (não há ~~exceção prevista para iluminação da 5ºroda~~, que foi invenção do autor).

75. É vedado, nas áreas envidraçadas do veículo, a aposição de inscrições, películas refletivas ou não,

98276239072 - FABIANO CARBONELL DA SILVA

painéis decorativos ou pinturas, quando comprometer a segurança do veículo. Não obstante, admite-se o uso de películas refletivas, desde que estas obedeçam aos percentuais de transmitância luminosa estabelecidos pelo CONTRAN.

Gabarito: Errado

Comentário: A redação inicial do item é referente ao art. 111 do CTB, vejamos:

art. 111. É vedado, nas áreas envidraçadas do veículo:

II - o uso de cortinas, persianas fechadas ou similares nos veículos em movimento, ***salvo nos que possuam espelhos retrovisores em ambos os lados.***

Este inciso *II* já foi objeto de cobrança do CEBRASPE!

Continuando:

III - aposição de inscrições, películas refletivas ou não, painéis decorativos ou pinturas, quando comprometer a segurança do veículo, na forma de regulamentação do CONTRAN.

Parágrafo único. É proibido o uso de inscrição de caráter publicitário ou qualquer outra que possa desviar a atenção dos condutores em toda a extensão do para-brisa e da traseira dos veículos, salvo se não colocar em risco a segurança do trânsito.

A resolução 254/07 apresenta requisitos de segurança e critérios para a aplicação de películas, inscrições e pictogramas nos vidros de segurança. Ela apresenta o importante conceito de áreas indispensáveis para a dirigibilidade e estabelece percentuais mínimos de transmitância luminosa para os vidros dessas regiões:

ar. 3º A transmissão luminosa **não poderá ser inferior a 75% para os vidros incolores dos para-brisas e 70% para os para-brisas coloridos e demais vidros indispensáveis à dirigibilidade do veículo.**

§ 1º Ficam excluídos dos limites fixados no caput deste artigo os vidros que não interferem nas áreas envidraçadas indispensáveis à dirigibilidade do veículo. Para estes vidros, a transparência não poderá ser inferior a 28%.

§ 2º Consideram-se áreas envidraçadas indispensáveis à dirigibilidade do veículo, conforme ilustrado no anexo desta resolução:

I - a área do para-brisa, excluindo a faixa periférica de serigrafia destinada a dar acabamento ao vidro e à área ocupada pela banda degrade, caso existente, conforme estabelece a NBR 9491;

II - as áreas envidraçadas situadas nas laterais dianteiras do veículo, respeitando o campo de visão do condutor.

§ 3º Aplica-se ao vidro de segurança traseiro (vigia) o disposto no parágrafo primeiro, desde que o veículo esteja dotado de espelho retrovisor externo direito, conforme a legislação vigente.

art. 4º Os vidros de segurança a que se refere esta Resolução, deverão trazer ***marcação indelével*** *("chancela") em local de fácil visualização* ***contendo, no mínimo, o índice de transmitância luminosa, a marca do fabricante do vidro e o símbolo de conformidade*** *com a legislação brasileira definido pelo Instituto Nacional de Metrologia, Normalização e Qualidade Industrial - INMETRO.*

Outro erro do item é em relação às películas refletivas. Na verdade, estão são VEDADAS, sem exceção, vejamos:

art. 8º Fica ***proibida a aplicação de películas refletivas nas áreas envidraçadas do veículo****.*

Outros detalhes importantes dessa resolução:

98276239072 - FABIANO CARBONELL DA SILVA

➢ vidro de segurança: **laminado no pára-brisa** e **temperado, uniformemente protendido, ou laminado, nas demais partes envidraçadas**.;

➢ **Fora** das áreas envidraçadas indispensáveis à dirigibilidade do veículo, a aplicação de inscrições, pictogramas ou painéis decorativos de qualquer espécie **será permitida, desde que o veículo possua espelhos retrovisores externos direito e esquerdo e que sejam atendidas as mesmas condições de transparência para o conjunto;**

➢ **É vedado o uso de painéis luminosos que reproduzam mensagens** dinâmicas ou estáticas, **EXCETO as utilizadas em transporte coletivo** acerca dos itinerários;

➢ **não se aplica** a máquinas agrícolas, rodoviárias e florestais e aos veículos destinados à circulação exclusivamente fora das vias públicas e nem aos veículos incompletos ou inacabados.

76. As áreas envidraçadas situadas nas laterais dianteiras do veículo e a área do para-brisa, incluindo a faixa periférica de serigrafia destinada a dar acabamento ao vidro, são consideradas áreas críticas de visão do condutor.

Gabarito: Errado

Comentário: O item apresenta, de maneira equivocada, o conceito de área indispensável para a dirigibilidade, apresentado no item anterior (20). Outro erro é que este conceito exclui a faixa periférica de serigrafia do acabamento.

O conceito de área crítica de visão do condutor é apresentado na resolução 216/06, que dispõe acerca das condições de segurança e visibilidade dos condutores em para-brisas ("danos dos para-brisas"). Nesta resolução, temos que são áreas críticas de visão do condutor (não confundir com ~~áreas indispensáveis à dirigibilidade~~) aquelas:

ônibus, micro-ônibus e caminhão: situadas à esquerda do veículo determinada por um retângulo de 50 centímetros de altura por 40 centímetros de largura, cujo eixo de simetria vertical é demarcado pela projeção da linha de centro do volante de direção, paralela à linha de centro do veículo, cuja base coincide com a linha tangente do ponto mais alto do volante;

demais veículos automotores: a metade esquerda da região de varredura das palhetas do limpador de para-brisa.

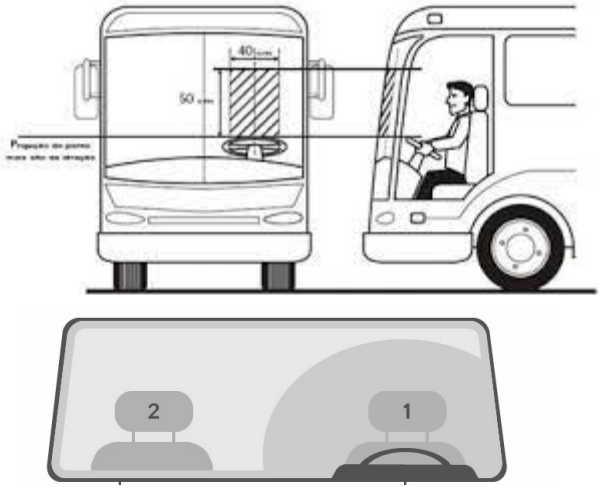

BIZU DO #01: áreas indispensáveis à dirigibilidade ***-> vidros e películas***

área crítica de visão do condutor-***> danos ao para-brisa***

Em relação às disposições contidas na legislação de trânsito brasileira referentes a pesos e dimensões de veículos, julgue os itens abaixo.

77. O excesso de peso será aferido por equipamento de pesagem ou pela verificação de documento fiscal, na forma estabelecida pelo CONTRAN. Será tolerado um percentual sobre os limites de peso bruto total e peso bruto transmitido por eixo de veículos à superfície das vias, quando aferido por equipamento.

Gabarito: Certo

Comentário: Trata-se da literalidade do art. 99 do CTB.

Diversas resoluções vão regulamentar o tema, dentre elas a 882/21. Alguns comentários importantes acerca dessa resolução:

98276239072 - FABIANO CARBONELL DA SILVA

➢ em regra, **não há tolerância** quando a **fiscalização ocorrer via nota fiscal.** A **exceção** fica por conta do **biodiesel (B-100)**: seja por nota ou por equipamento, é admitida a **tolerância de 7,5% no PBT ou PBTC para todos os veículos não adaptados para esse tipo de transporte, até seu sucateamento**;

➢ fiscalização por **EQUIPAMENTO** ("balança"), **tolerância**: **5% sobre os limites de PBT ou PBTC**; 12**,5% sobre os limites de peso bruto transmitido por eixo** de veículos à superfície das vias públicas.

Lembrando que esta tolerância máxima prevista não pode ser incorporada aos limites de peso.

78. Define-se como comprimento total de um veículo aquele medido do ponto mais avançado de sua extremidade dianteira ao ponto mais avançado de sua extremidade traseira, incluídos todos os acessórios para os quais não esteja prevista exceção. Dentre esses acessórios excepcionados, encontram-se os batentes, as placas dianteiras e traseiras, os dispositivos e olhais de fixação e amarração de cargas, os espelhos retrovisores, plataformas elevatórias, rampas de acesso e outros equipamentos semelhantes, em ordem de marcha, desde que não constituam saliência superior a 200 mm.

Gabarito: Certo

Comentário: O item apresenta a literalidade do art 4º da resolução 882/21:

art. 4º [...]

*§ 1º O **comprimento total** é aquele medido do ponto mais avançado de sua extremidade dianteira ao ponto mais avançado de sua extremidade traseira, **incluídos todos os acessórios para os quais não esteja prevista exceção.***

Esses acessórios excepcionados no cálculo do comprimento total são listados a seguir:

*I - Lista de dispositivos e equipamentos que **podem exceder o comprimento e o balanço traseiro do veículo**:*

1 - limpadores de para-brisa e dispositivos de lavagem do para-brisa;

2 - placas dianteiras e traseiras;

3 - dispositivos e olhais de fixação e amarração da carga, lonas e encerados;

4 - luzes;

5 - espelhos retrovisores ou outros dispositivos similares;

6 - tubos de admissão de ar;

7 - batentes;

8 - degraus e estribos de acesso;

9 - borrachas;

10 - plataformas elevatórias, rampas de acesso e outros equipamentos semelhantes, em ordem de marcha, desde que não constituam saliência superior a 200 mm;

11 - dispositivos de engate do veículo a motor; e

12 - dispositivos e equipamentos dobráveis, concebidos para reduzir a resistência aerodinâmica ao avanço, desde que não aumentem o comprimento da zona de carga e sua saliência em relação ao ponto mais à retaguarda do veículo não exceda 500 mm. Deve ser possível retrair esses dispositivos com o veículo estacionado, a fim de que não seja ultrapassado o comprimento máximo autorizado, nem seja limitada a capacidade do veículo ser utilizado para o transporte intermodal.

Ainda em relação ao comprimento, devemos saber que *a medição do comprimento dos veículos do tipo guindaste deverá tomar como base a ponta da lança e o suporte dos contrapesos.*

Outra informação importante é o limite de comprimento dos veículos para que não seja necessária AET ou AE:

BIZU DO #01:

NÃO ARTICULADO	veículos não-articulados	máximo de 14 m
	veículos não-articulados de **transporte coletivo urbano** de passageiros que possuam 3º eixo de apoio direcional	máximo de 15 m

98276239072 - FABIANO CARBONELL DA SILVA

	veículos não-articulados de característica **rodoviária** para o **transporte coletivo de passageiros**, na **configuração de chassi 8X2**:	máximo de 15 m
ARTICULADO	veículos articulados de transporte coletivo de passageiros	máximo 19,80 m
	veículos articulados com duas unidades, do tipo caminhão-trator e semirreboque [CT + SR]	máximo de 18,60m
	veículos articulados com duas unidades do tipo caminhão ou ônibus e reboque [C/O + R]	máximo de 19,80 m
	veículos articulados com mais de duas unidades:	máximo de 19,80 m.

79. Balanço traseiro é a distância entre o plano vertical, passando pelos centros das rodas traseiras extremas e o ponto mais recuado do veículo, considerando-se todos os elementos rigidamente fixados a ele. O limite para o balanço traseiro nos veículos não - articulados de transporte de passageiros é de até 60% da distância entre os 2 eixos, não podendo exceder a 3,50 m.

Gabarito: Errado

Comentário: O conceito de balanço traseiro (BT) apresentando está correto. Porém, o limite apresentado é referente aos **veículos de transporte de carga**. Para os veículos de transporte de passageiros, o percentual é alterado em função da posição do motor (quanto mais próximo a dianteira, maior o percentual do BT). Importante destacar ainda que não há menção na norma para BT de veículos ~~articulados~~!

Vejamos a literalidade da resolução 882/21:

art. 4º [...]

§ 2º Os limites para o comprimento do balanço traseiro de veículos de transporte de passageiros e de cargas são os seguintes:

*I - nos veículos **não-articulados de transporte de carga, até 60% da distância entre os 2 eixos, não podendo exceder a 3,50 m**;*

II - nos reboques e semirreboques, até 3,50 m;

III - nos veículos não-articulados de transporte de passageiros:

a) com motor traseiro: até 62% da distância entre eixos;

b) com motor central: até 66% da distância entre eixos;

c) com motor dianteiro: até 71% da distância entre eixos.

§ 3º A distância entre eixos, prevista no § 2º, será medida de centro a centro das rodas dos eixos dos extremos do veículo.

§ 6º Os equipamentos e dispositivos definidos no Anexo I desta Resolução não devem ser considerados na determinação da largura, do comprimento total e do balanço traseiro do veículo.

80. Define-se como peso total combinado (PBTC) o peso máximo que o veículo transmite ao pavimento, constituído da soma da tara mais a lotação.

Gabarito: Errado

Comentário: O conceito apresentado é o de peso bruto total (PBT). Em síntese, temos que **PBT = tara + lotação**.

Já o peso bruto total combinado (PBTC) consiste no peso máximo transmitido ao pavimento pela **combinação de um caminhão-trator mais o seu semirreboque**, ou do **caminhão mais o seu reboque ou reboques**.

Outros conceitos importantes apresentados pela resolução 882/21:

98276239072 - FABIANO CARBONELL DA SILVA

art. 3º [...]

I - caminhão: veículo automotor destinado ao transporte de carga com PBT acima de 3.500 quilogramas, podendo tracionar ou arrastar outro veículo, respeitada a capacidade máxima de tração;

II - caminhão-trator: veículo automotor destinado a tracionar ou arrastar outro;

III - Capacidade Máxima de Tração (CMT): peso máximo que a unidade de tração é capaz de tracionar, indicado pelo fabricante, baseado em condições sobre suas limitações de geração e multiplicação de momento de força e resistência dos elementos que compõem a transmissão;

*IV - lotação: **carga útil máxima**, incluindo condutor e passageiros, que o veículo transporta, **expressa em quilogramas para os veículos de carga**, ou **número de pessoas, para os veículos de passageiros**;*

V - Peso Bruto Total (PBT): peso máximo que o veículo transmite ao pavimento, constituído da soma da tara mais a lotação;

VI - Peso Bruto Total Combinado (PBTC): peso máximo transmitido ao pavimento pela combinação de um caminhão-trator mais o seu semirreboque, ou do caminhão mais o seu reboque ou reboques;

*VII - limite legal: pesos e capacidades máximas **estabelecidos nesta Resolução**, observado limite estabelecido pela sinalização da via;*

*VIII - limite técnico: pesos e capacidades máximas **informados pelo fabricante**, importador, transformador ou implementador;*

*XI - **limite regulamentar: menor valor entre o limite legal e o limite técnico** e, para veículos portadores de AET ou AE, o menor valor entre o limite autorizado e o limite técnico;*

*XIII - reboque: veículo destinado a ser **engatado atrás** de um veículo automotor;*

*XIV - semirreboque: veículo de um ou mais eixos que se **apoia na sua unidade tratora ou é a ela ligado por meio de articulação**;*

*XV - tara: **peso próprio do veículo**, acrescido dos pesos da carroçaria e equipamento, do combustível, das ferramentas e acessórios, da roda sobressalente, do extintor de incêndio e do fluido de arrefecimento, expresso em quilogramas;*

81. Considera-se cada eixo como se fosse distanciado quando, em um conjunto de 2 ou mais eixos, a distância entre os dois planos verticais paralelos, que contenham os centros das rodas, for superior a 2,40 m.

Gabarito: Certo

Comentário: Literalidade do § 1º, art. 9º da resolução 882/21. Este conceito é importante para fins de limites regulamentares de peso que o veículo possa carregar. Estes valores são diferentes para eixos distanciados e não distanciados (tandem, não tandem, suspensão especial e direcionais)

BIZU DO #01: "minha tabela de pesos", res. 882/21"

PBT ou PBTC, respeitada a CMT da unidade tratora

PBT para veículo não-articulado	29 t
PBTC para veículos com reboque ou semirreboque, **exceto** caminhões:	39,5 t
caminhão-trator e semirreboque comprimento total inferior a 16 m	45 t [CT + SR, < 16m]
caminhão-trator e semirreboque eixos em tandem triplo comprimento total superior a 16 m	54,5 t [CT + SR, > 16m, tandem triplo]
caminhão-trator e semirreboque eixos distanciados comprimento total igual ou superior a 16 m	54,5 t [CT + SR, >= 16m, distanciado]
caminhão-trator e semirreboque com quatro eixos,	58,5 t [CT + SR c/4 eixos, >=

98276239072 - FABIANO CARBONELL DA SILVA

um conjunto de eixos traseiros em tandem triplo e um eixo dele distanciado comprimento total igual ou superior a 17,5 m	17,5m, tandem triplo e distanciado] reduzido para 48,5 t, se os veículos: I - não forem originalmente fabricados para essa configuração, munidos do respectivo Certificado de Adequação à Legislação de Trânsito (CAT), expedido pelo órgão máximo executivo de trânsito da União; ou II - no caso de veículos modificados, não atenderem os requisitos técnicos específicos de inspeção estabelecidos pelo CONTRAN
caminhão e reboque comprimento inferior a 17,5 m	45 t [C + R, < 17,5m]
caminhão e reboque total igual ou superior a 17,5 m	57 t [C + R, >= 17,5m]
mais de duas unidades comprimento inferior a 17,5 m	45 t [+ de 2 unidades, < 17,5m]
CVC com + de 2 unidades ➢ máximo de 7 eixos ➢ comprimento máximo de 19,8 m e mínimo de 17,5 m ➢ unidade tratora do tipo caminhão-trator ➢ sistema de freios conjugados ➢ acoplamento dos veículos rebocados deve ser do tipo automático, reforçado com correntes ou cabos de aço de segurança; ➢ acoplamento dos veículos articulados com pino-rei e quinta roda	57 t

Peso Bruto por Eixo

isolado dois pneumáticos	6t
isolado quatro pneumáticos	10t
dois eixos direcionais ou auto direcionais com distância entre eixos de no mínimo 1,20 m, independentemente da distância do primeiro eixo traseiro, dotados de dois pneumáticos cada	12t
dois eixos **não em tandem**, quando a distância entre os dois planos verticais, que contenham os centros das rodas, for superior a 1,20 m e inferior ou igual a 2,40 m	15 t
conjunto de **dois eixos em tandem**, quando a distância entre os dois planos verticais, que contenham os centros das rodas, for superior a 1,20 m e inferior ou igual a 2,40 m	17 t
conjunto de **três eixos em tandem**, aplicável somente a semirreboque, quando a distância entre os três planos verticais, que contenham os centros das rodas, for superior a 1,20 m e inferior ou igual a 2,40 m:	25,5 t
conjunto de dois eixos, sendo um dotado de quatro pneumáticos e outro de dois pneumáticos interligados por **suspensão especial**	distância entre os dois planos verticais que contenham os centros das rodas inferior ou igual a 1,20 m: 9 t distância entre os dois planos verticais que contenham centros das rodas superior a 1,20m e inferior a 2,40m: 13,5t

98276239072 - FABIANO CARBONELL DA SILVA

Veículos de característica rodoviária para transporte coletivo de passageiros

eixo **simples** dotado de 2 pneumáticos	7t
eixo **simples** dotado de 4 pneumáticos	11t
eixo **duplo** dotado de 6 pneumáticos	14,5t
eixo **duplo** dotado de 8 pneumáticos	18t
dois eixos direcionais, com distância entre eixos de no mínimo 1,20 m, dotados de 2 (dois) pneumáticos cada	13t
PBT: somatório dos limites individuais dos eixos descritos acima	

Não se aplicam as disposições deste artigo aos veículos de característica ***urbana para transporte coletivo de passageiros****.*

Os limites de peso bruto por eixo e por conjunto de eixos, só prevalecem se todos os ***pneumáticos de um mesmo conjunto de eixos forem da mesma rodagem e calçarem rodas no mesmo diâmetro****.*

82. Considera-se como eixo duplo o conjunto de 2 eixos que constituam um conjunto diferencial de suspensão, com distribuição de peso entre eles, podendo qualquer deles ser ou não motriz.

Gabarito: Errado

Comentário: O item apresenta, de maneira equivocada, o conceito de **eixos em tandem**, presente no art. 9º da resolução 88 vejamos:

Considera-se ***eixos em tandem*** *2 ou mais eixos que constituam um conjunto* ***integral*** *de suspensão, com distribuição de peso entre eles,* ***podendo qualquer deles ser ou não motriz****.*

O conceito de eixos distanciados leva em consideração a distância entre eles, nos termos do § 1º, art 9º:

Quando em um conjunto de 2 ou mais eixos a ***distância*** *entre os dois planos verticais paralelos, que contenham os* ***centros das rodas for superior a 2,40 m, cada eixo será considerado como se fosse distanciado****.*

Já o conceito de eixo duplo é apresentado no Cap. VII dessa resolução e se refere aos veículos (carga e coletivos de passageiros) do MERCOSUL em circulação internacional pelo território nacional:

art. 34

§ 2º Entende-se por eixo duplo o conjunto de 2 eixos cuja distância entre o centro das rodas seja igual ou superior a 1,20 m e igual ou inferior a 2,40 m.

§ 3º Entende-se por eixo triplo o conjunto de 3 eixos cuja distância entre o centro das rodas seja igual ou superior a 1,20 m e igual ou inferior a 2,40 m

83. As combinações de veículos para o transporte de cargas (CVC), com mais de duas unidades, incluída a unidade tratora, com PBTC acima de 57 t ou com comprimento total acima de 19,80 m, só poderão circular portando AET.

Gabarito: Certo

Comentário: O art. 18 da resolução 882/21 realmente apresenta a possibilidade de veículos maiores que 19,80 m de comprimento ou com mais de 57t (com essa nova resolução, temos a possibilidade de veículos com 74t, chegando a 91t em alguns casos). Nesse caso, é necessário a expedição, pelo DNIT para as rodovias federais, por exemplo, da Autorização Especial de Trânsito (AET), para cada viagem ou para um período determinada.

art. 18. *As CVC, com mais de duas unidades, incluída a unidade tratora, com PBTC acima de 57 t ou com comprimento total acima de 19,80 m, só poderão circular portando AET.*

Para a AET, é necessária a observância de alguns requisitos (*art. 19, I e II*):

98276239072 - FABIANO CARBONELL DA SILVA

I - para a CVC:

a) PBTC igual ou inferior a 74 t;

b) comprimento superior a 19,80 m e máximo de 30 m, quando o PBTC for inferior ou igual a 57 t;

c) comprimento mínimo de 25 m e máximo de 30 m, quando o PBTC for superior a 57 t;

d) limites legais de peso por eixo fixados pelo CONTRAN;

e) compatibilidade da CMT da unidade tratora com o PBTC;

f) estar equipadas com sistemas de freios conjugados entre si e com a unidade tratora, atendendo o disposto na Resolução nº 519, de 29 de janeiro de 2015, e suas sucedâneas;

g) acoplamento dos veículos rebocados deverá ser do tipo automático conforme NBR 11410 e estar reforçado com correntes ou cabos de aço de segurança;

h) acoplamento dos veículos articulados deverá ser do tipo pino-rei e quinta roda e obedecer ao disposto na NBR NM/ ISO 337 ou NBR NM ISO 4086 e NBR NM ISO 3842 e suas sucedâneas; e

i) possuir sinalização especial na forma do Anexo II e estar provida de lanternas laterais colocadas a intervalos regulares de no máximo 3 m entre si, que permitam a sinalização do comprimento total do conjunto.

II - as condições de tráfego das vias públicas a serem utilizadas

*A unidade tratora das composições de que trata o caput deverá ser dotada de **tração dupla (6x4)** e, quando carregada, ser capaz de **vencer aclives de 6%,** com **coeficiente de atrito pneu/solo de 0,45**, **resistência ao rolamento de 11 kgf/t** e **rendimento de transmissão de 90%, podendo suspender um dos eixos tratores somente quando a CVC estiver descarregada, passando a operar na configuração 4X2**.*

*Nas CVC com PBTC **até 58,5 t**, o caminhão-trator **poderá** ser de tração **simples (4x2 ou 6x2**).*

A critério do OEER responsável pela concessão da AET, nas vias de duplo sentido de direção poderão ser exigidas medidas complementares que possibilitem o trânsito dessas composições, respeitadas as condições de segurança, a existência de faixa adicional para veículos lentos nos segmentos em rampa com aclive e comprimento superior a 5% e 600 m, respectivamente.

*A **AET será concedida para cada caminhão-trator**, devendo **especificar os limites de comprimento e de PBTC da CVC**, **não se vinculando na AET as unidades rebocadas**, **sendo permitida a substituição dessas unidades**, a qualquer tempo, observadas as mesmas configurações, características de dimensões e peso e CMT.*

*A critério da autoridade competente do OEER, a **emissão da AET poderá ser dispensada para a CVC com PBTC superior a 57 t e igual ou inferior a 74 t, ou comprimento igual ou superior a 25 m, limitado a 30 m**, **desde que não exista restrição física relacionada a gabaritos da geometria viária** ou OAE, mediante publicação da relação dos trechos específicos contemplados.*

ATENÇÃO: está é uma exceção que exclui a necessidade de AET, mas que apenas deve ser levada em consideração se a questão mencionar tal hipótese EXPRESSAMENTE!

84. O trânsito de CVC, que exija AET, deve ser noturno e sua velocidade máxima de 60 km/h, respeitado limite inferior definido pela sinalização da via.

Gabarito: Errado

Comentário: AET é necessária para veículos "excepcionais", em função do peso (superior a 57t) ou comprimento (superior a 19,80m). Por questões de segurança viária, via de regra, o trânsito desses veículos deverá acontecer durante o dia (do amanhecer ao pôr do sol). Outro erro do item é em relação à velocidade máxima, que é de 80 km/h, salvo se houver outro limite para a via. Vejamos a redação do art. 20 da resolução 882/21:

98276239072 - FABIANO CARBONELL DA SILVA

*Art. 20. O trânsito de CVC, que exija AET, deve ser do **amanhecer ao pôr do sol e sua velocidade máxima de 80 km/h**, respeitado limite inferior definido pela sinalização da via.*

*§ 1º Nas vias com **pista dupla e duplo sentido de circulação**, **dotadas de separadores físicos e que possuam duas ou mais faixas de circulação no mesmo sentido**, **será autorizado o trânsito diuturno.***

*§ 2º Em **casos especiais, devidamente justificados**, poderá ser **autorizado o trânsito noturno** de CVC de que trata o caput, **nas vias de pista simples com duplo sentido de circulação**, observados os seguintes requisitos:*

I - volume horário de tráfego no período noturno correspondente, no máximo, ao nível de serviço "C", conforme conceito da Engenharia de Tráfego;

II - traçado adequado de vias e suas condições de segurança, especialmente no que se refere à ultrapassagem dos demais veículos; e

III - colocação de placas de sinalização em todo o trecho da via, advertindo os usuários sobre a presença de veículos longos.

§ 3º Em caso de não atendimento dos requisitos estabelecidos no § 2º, o interessado poderá implementar medida mitigadora que viabilize a tráfego noturno com segurança, devidamente precedidas de estudos técnicos aprovados pelo OEER.

85. A AET isenta o condutor e o proprietário da responsabilidade por eventuais danos que o veículo ou a combinação de veículos causar à via ou a terceiros.

Gabarito: Errado

Comentário: Pelo contrário! Não é porque foi expedida uma AET que eventuais danos causados pelo veículo à via, outros veículos, construções, etc., não serão de responsabilidade do condutor ou do proprietário. Inclusive tal previsão visa inibir que o interessado descumpra o estabelecido na AET e proceda em desacordo (carga, comprimento, itinerário praticados divergentes do requerido, por exemplo). Essa previsão está no art. 23 da resolução 882/21:

*A AET **não exime o condutor e o proprietário da responsabilidade** por eventuais danos que o veículo ou a combinação de veículos causar à via ou a terceiros, conforme prevê o § 2º do art. 101 do CTB.*

CARREIRA DA PRF

Sobre a carreira de policial rodoviário federal, julgue os itens abaixo.

86. O ocupante do cargo de policial rodoviário federal permanecerá 3 anos no local de sua primeira lotação, exercendo atividade de natureza tática como o patrulhamento ostensivo e a fiscalização de trânsito.

Gabarito: Errado

Comentário: o primeiro item é que este tempo de permanência (3 anos) é um período "preferencial" de permanência. Além disso, a natureza das atividades iniciais do "patrulheiro" é OPERACIONAL. Vejamos o que o § 4º, art. 3º da lei 9.654/98 (cria a carreira de PRF):

*O ocupante do cargo de Policial Rodoviário Federal permanecerá **preferencialmente** no local de sua primeira lotação por um período mínimo de 3 (três) anos exercendo **atividades de natureza operacional** voltadas ao patrulhamento ostensivo e à fiscalização de trânsito, sendo sua remoção condicionada a concurso de remoção, permuta ou ao interesse da administração*

87. Os cargos em comissão e as funções de confiança poderão ser ocupados por policiais posicionados nas classes iniciais.

Gabarito: Certo

98276239072 - FABIANO CARBONELL DA SILVA

Comentário: Preferencialmente, estes cargos serão ocupados por PRFs mais antigos (inclusive, conforme as promoções vão ocorrendo na carreira, os "antigões" vão acumulando responsabilidades, sobretudo de gestão estratégica - funções de coordenação e planejamento, conforme a lei de criação da carreira). Porém, a lei de criação do cargo também vislumbra a possibilidade de um "novinho" de corporação assumir alguma chefia. Vejamos:

art. 8º *Os cargos em comissão e as funções de confiança do Departamento de Polícia Rodoviária Federal serão preenchidos, **preferencialmente**, por servidores integrantes da carreira que tenham **comportamento exemplar e que estejam posicionados nas classes finais**, ressalvados os casos de interesse da administração, conforme normas a serem estabelecidas pelo Ministro de Estado da Justiça*

DIREITO ADMINISTRATIVO

88. Quando um ato de competência exclusiva da Polícia Rodoviária Federal é praticado por um Policial Militar do Goiás, fica caracterizado o abuso de poder da espécie excesso.

Gabarito: Certo

Comentário: O abuso de poder pode ser verificado em duas espécies: desvio e excesso. O primeiro fica caracterizado quando o agente pratica um ato com finalidade diversa das hipóteses legais. O segundo é visto quando o agente pratica ato fora da sua esfera de competência, como o caso situado na questão.

89. Visando obter indenização, conforme a Teoria do Risco Administrativo, o particular prejudicado por ação estatal não necessitará demonstrar o dolo do agente público.

Gabarito: Certo

Comentário: Na responsabilidade civil do Estado, conforme a Teoria do Risco Administrativo, o particular que for prejudicado por ação do Estado necessitará provar, para obter indenização: dano sofrido, existência de atuação estatal e nexo de causalidade entre o dano e a conduta do agente. O elemento subjetivo (dolo ou culpa) não é quesito para aferir a responsabilidade do Estado, vez que responde objetivamente.

90. Denúncias de irregularidade no serviço público são de obrigatória apuração, devendo ser instaurada sindicância ou processo administrativo disciplinar. A referida sindicância poderá resultar em: arquivamento do processo, aplicação de penalidade de advertência ou suspensão, ou ainda instauração de processo disciplinar; conforme a Lei nº 8.112/90.

Gabarito: Certo

Comentário: A afirmativa da questão está em consonância com os artigos 143 e 145 da Lei 8.112.

*Art. 143. A autoridade que tiver ciência de irregularidade no serviço público é **obrigada a promover a sua apuração imediata**, mediante sindicância ou processo administrativo disciplinar, assegurada ao acusado ampla defesa.*

Art. 145. Da sindicância poderá resultar:

*I - **arquivamento** do processo;*

*II - aplicação de **penalidade de advertência ou suspensão** de até 30 (trinta) dias;*

*III - **instauração de processo disciplinar**.*

Importante destacar que as denúncias de irregularidades devem conter identificação e endereço do denunciante, além de serem apresentadas na forma escrita. Quando o fato narrado na denúncia não caracterizar evidente infração disciplinar ou ilícito penal, essa será arquivado, por falta de objeto.

Outra informação importante é sobre o prazo para conclusão da sindicância que é de até 30 dias, não podendo ser excedido. Contudo, verifica-se a

98276239072 - FABIANO CARBONELL DA SILVA

possibilidade prorrogação por igual período. Destaco que não há expressamente, na Lei nº 8.112, o limite de vezes que esse prazo poderá ser prorrogado.

91. Conforme a Lei nº 14.133/2021, para a contratação de serviço de manutenção de motos da Polícia Rodoviária Federal, será dispensável a licitação, desde que envolva valores máximos de R$ 200.000,00.

Gabarito: Errado

Comentário: A referida lei traz um rol de hipóteses em que será dispensável a licitação. Dentre elas está a contratação de serviços de manutenção de veículos automotores, sendo possível a dispensa desde **envolva valores inferiores a R$ 100.000.00**.

Art. 75. É dispensável a licitação:

I - para contratação que envolva valores inferiores a R$ 100.000,00 (cem mil reais), no caso de obras e serviços de engenharia ou de serviços de manutenção de veículos automotores (...).

92. A instalação de um outdoor, por parte da Administração Pública, na entrada de uma obra pública federal com a foto do governante e os dizeres "Obrigado, Presidente Fulaninho!" caracteriza a não observância do princípio da impessoalidade

Gabarito: Certo

Comentário: O princípio da impessoalidade é um dos principais da Administração Pública. Os atos da Administração devem possuir interesse público, sendo praticados pelos agentes do Estado. A própria Constituição Federal orienta sobre a **vedação da promoção pessoal**:

*CF 88 – Art. 37 - § 1º A publicidade dos atos, programas, obras, serviços e campanhas dos órgãos públicos deverá ter caráter educativo, informativo ou de orientação social, dela **não podendo constar nomes, símbolos ou imagens que caracterizem promoção pessoal de autoridades** ou servidores públicos.*

A foto do Presidente e a frase caracterizam-se como uma afronta ao princípio da impessoalidade.

93. Poderá ser delegado a um agente de hierarquia superior, o exercício da edição de atos de caráter normativos.

Gabarito: Errado

Comentário: Temos dois erros na afirmativa: 1. A delegação é feita a um agente de hierarquia inferior. Quando envolver autoridade superior, pense em Avocação. 2. Atos de caráter normativos são indelegáveis, além das matérias de competência exclusiva e das decisões de recursos administrativos.

DIREITO CONSTITUCIONAL

A respeito do Poder Constituinte, julgue o item a seguir.

94. Uma característica do Poder constituinte originário é o fato de ser incondicionado, ou seja, não se submete a limites determinados pelo direito anterior.

Gabarito: Errado

Comentário: Diz-se que o Poder constituinte originário é incondicionado porque não se sujeita a formas ou procedimentos predeterminados em sua manifestação, ou seja, tem plena liberdade para definir como será exercido. O fato dele ser ilimitado juridicamente mostra que não se submete a limites determinados pelo direito anterior. Houve uma inversão de conceitos na questão.

Em relação aos Direitos e Deveres individuais e coletivos, julgue o item a seguir.

98276239072 - FABIANO CARBONELL DA SILVA

95. O remédio constitucional que protege o direito de certidão é o habeas data.

Gabarito: Errado

Comentário: O habeas data é usado quando não se tem acesso a informações pessoais do impetrante que constam em um determinado banco de dados mantido por um órgão público ou quando se quer retificar essas informações. O mandado de segurança, nesse caso, garantiria ao impetrante que já tem acesso a essas informações receber um documento formal do Poder Público que garanta a veracidade das informações presentes.

A respeito do Poder Executivo, julgue o item a seguir.

96. É uma hipótese de impedimento do cargo de Presidente e Vice-Presidente o não comparecimento dentro de 10 dias da data fixada para a posse, exceto por motivo de força maior.

Gabarito: Errado

Comentário: O não comparecimento dentro de 10 dias da data fixada para a posse é uma hipótese de vacância do cargo de Presidente e de Vice-Presidente. Não se esqueça que Impedimentos são afastamentos temporários, enquanto vacância é um afastamento definitivo do cargo.

Em relação à Defesa do Estado e das instituições democráticas, julgue os itens a seguir.

97. O ocupante do cargo de Policial Rodoviário Federal permanecerá preferencialmente no local de sua primeira lotação por um período mínimo de 3 anos exercendo atividades de natureza operacional voltadas ao patrulhamento ostensivo e à fiscalização de trânsito, sendo sua remoção condicionada a concurso de remoção, permuta ou ao interesse da administração.

Gabarito: Certo

Comentário: É o que vimos na Lei nº 9.654/98 (Art. 3º, §4º).

98. É possível decretar o estado de sítio diante de uma declaração de estado de guerra.

Gabarito: Certo

Comentário: As duas situações em que é possível decretar o estado de sítio:

I - comoção grave de repercussão nacional ou ocorrência de fatos que comprovem a ineficácia de medida tomada durante o estado de defesa;

II - declaração de estado de guerra ou resposta a agressão armada estrangeira.

A respeito da Ordem Social, julgue o item a seguir.

99. A seguridade social deve garantir a irredutibilidade do valor dos benefícios.

Gabarito: Certo

Comentário: A irredutibilidade do valor protege os benefícios dos efeitos da inflação, garantindo que não seja alterado em seu valor real com o tempo.

DIREITO PENAL

Acerca do crime e seus aspectos relacionados, julgue os itens a seguir.

100. Aplica-se a lei brasileira a crime cometido no exterior contra a vida do Presidente da República do Brasil, ainda que o autor seja absolvido ou condenado no exterior.

Gabarito: Certo

Comentário: o item apresenta uma hipótese de extraterritorialidade incondicionada (art. 7º, I do CP): *ficam sujeitos à lei brasileira, embora cometidos no estrangeiro os crimes contra a vida ou a liberdade do Presidente da REPÚBLICA. Esse*

98276239072 - FABIANO CARBONELL DA SILVA

princípio é denominado de defesa, real ou proteção.

Além disso, o § 1º desse artigo determina que, nessa hipótese, o agente é punido segundo a lei brasileira, ainda que absolvido ou condenado no estrangeiro [hipótese de extraterritorialidade INCONDICIONADA].

Não confundir com a previsão do § 2º, o qual prescreve que a aplicação da lei brasileira, nos casos do inciso II (por tratado ou convenção, o Brasil se obrigou a reprimir; praticados por brasileiro; praticados em aeronaves ou embarcações brasileiras, mercantes ou de propriedade privada, quando em território estrangeiro e aí não sejam julgados) depende do concurso das seguintes condições:

a) entrar o agente no território nacional;

b) ser o fato punível também no país em que foi praticado;

c) estar o crime incluído entre aqueles pelos quais a lei brasileira autoriza a extradição;

d) não ter sido o agente absolvido no estrangeiro ou não ter aí cumprido a pena;

e) não ter sido o agente perdoado no estrangeiro ou, por outro motivo, não estar extinta a punibilidade, segundo a lei mais favorável.

Em resumo:

	CRIMES	
art. 7º - Ficam sujeitos à lei brasileira, embora cometidos no estrangeiro	inciso I: a vida ou a liberdade do Presidente da República; b) o patrimônio ou a fé pública c) contra a administração pública, por quem está a seu serviço; d) de genocídio, quando o agente for brasileiro ou domiciliado no Brasil.	INCONDICIONADA
	inciso II a) por tratado ou convenção, o Brasil se obrigou a reprimir; b) praticados por brasileiro; c) praticados em aeronaves ou embarcações brasileiras, mercantes ou de propriedade privada, quando em território estrangeiro e aí não sejam julgados	CONCURSO DE CONDIÇÕES: a) entrar o agente no território nacional; b) ser o fato punível também no país em que foi praticado; c) estar o crime incluído entre aqueles pelos quais a lei brasileira autoriza a extradição; d) não ter sido o agente absolvido no estrangeiro ou não ter aí cumprido a pena; (Incluído pela Lei nº 7.209, de 1984) e) não ter sido o agente perdoado no estrangeiro ou, por outro motivo, não estar extinta a punibilidade, segundo a lei mais favorável

101. Quando, iniciada a execução, o crime não se consuma por circunstâncias alheias à vontade do agente, caracteriza-se a modalidade tentada do delito.

Gabarito: Certo

Comentário: O item apresenta o conteúdo do art. 14, II do CP, vejamos este inciso e também outros de tal importância:

Art. 14 - Diz-se o crime:

Crime consumado

I - consumado, quando nele se reúnem todos os elementos de sua definição legal;

Tentativa

98276239072 - FABIANO CARBONELL DA SILVA

II - tentado, quando, iniciada a execução, não se consuma por circunstâncias alheias à vontade do agente. (Incluído pela Lei nº 7.209, de 11.7.1984)

Pena de tentativa

Parágrafo único - Salvo disposição em contrário, pune-se a tentativa com a pena correspondente ao crime consumado, diminuída de um a dois terços.

Desistência voluntária e arrependimento eficaz

Art. 15 - O agente que, voluntariamente, desiste de prosseguir na execução ou impede que o resultado se produza, só responde pelos atos já praticados.

Arrependimento posterior

Art. 16 - Nos crimes cometidos sem violência ou grave ameaça à pessoa, reparado o dano ou restituída a coisa, até o recebimento da denúncia ou da queixa, por ato voluntário do agente, a pena será reduzida de um a dois terços.

Crime impossível

Art. 17 - Não se pune a tentativa quando, por ineficácia absoluta do meio ou por absoluta impropriedade do objeto, é impossível consumar-se o crime.

Um exemplo clássico é a captura, pela polícia, de assaltantes de residência, pulando muros ou já dentro do imóvel. Nessa situação, os meliantes não respondem por furto consumado, mas poderão responder pela tentativa ou pela invasão de domicílio, a depender do caso concreto.

102. Policial Rodoviário Federal que, no exercício da sua profissão, atinge fatalmente suspeito em troca de tiros durante abordagem, está amparado pela excludente de culpabilidade denominada estrito cumprimento do dever legal.

Gabarito: Errado

Comentário: tal hipótese se trata, na verdade, de legítima defesa, art. 25 do CP:

Entende-se em legítima defesa quem, usando moderadamente dos meios necessários, repele injusta agressão, atual ou iminente, a direito seu ou de outrem.

Parágrafo único. Observados os requisitos previstos no caput deste artigo, considera-se também em legítima defesa o agente de segurança pública que repele agressão ou risco de agressão a vítima mantida refém durante a prática de crimes.

Outro erro do item é mencionar que essa situação é uma ~~excludente de culpabilidade~~. Na verdade, a **legítima defesa trata-se de excludente de ilicitude** (não há crime) nos termos do art. 23 do CP. As excludentes de culpabilidade (isentam de pena) estão do art. 26 ao 28, seriam elas: inimputabilidade, coação moral irresistível (por ausência exigibilidade de conduta diversa), por exemplo.

103. Na hipótese em que o agente quis o resultado, caracteriza-se o crime doloso. Por outro lado, tem-se crime culposo quando o agente assume o risco de produzir um resultado danoso.

Gabarito: Errado

Comentário: o item descreve o conceito de dolo (art. 18, I, do CP). Na primeira parte, tem-se o dolo direto. A outra parte - "assume o risco de produzir um resultado danoso", é característica do dolo eventual.

No crime culposo (art. 18, II), o agente dá causa por imprudência ("descuido"), imperícia (ausência de conhecimento técnico) ou negligência (deixar de fazer alguma coisa e ter o resultado danoso), mas não assume o risco.

Outro item clássico de provas e exemplo de doutrina (atirador de facas) é a culpa consciente: o agente prevê o resultado danoso, mas acredita veemente que irá impedi-lo com sua habilidade.

TEXTO PARA OS ITENS **104** e **105**:

Situação hipotética: na choperia AquiBebeMemo, Kratos Capscum, em um *happy-our* com os amigos,

98276239072 - FABIANO CARBONELL DA SILVA

ingere 10 canecas de chopp Rainequeim, com 450 ml cada. Ao final do evento, Kratos dirigia seu automóvel em direção a seu condomínio, quando atropelou e lesionou, gravemente, dois pedestres.

Considerando a situação hipotética apresentada, julgue os a seguir:

104. Não haverá crime se comprovada embriaguez culposa e que Kratos era inteiramente incapaz de entender o caráter ilícito da sua conduta de direção sob efeito de álcool.

Gabarito: Errado

Comentário: observe que Kratos bebeu bastante e a sua embriaguez era previsível. O mesmo tinha discernimento quando decidiu beber. Esta hipótese é um exemplo clássico da denominada teoria da *actio libera in causa.* Apesar de estar embriagado no momento do atropelamento, considera-se imputável pois assim o era quando do início da bebedeira.

O art 28 do CP determina que *a embriaguez, voluntária (*preordenada, bebe para ter coragem, circunstância agravante) *ou culposa* (bebeu, mas não queria se embriagar)*, NÃO excluem a imputabilidade.*

A hipótese do item é diferente da situação em que a embriaguez acidental (caso fortuito ou força maior), e pratica algum delito estando inteiramente incapaz de entender o caráter ilícito do fato ou determinar-se conforme este entendimento. Nessa situação, o agente é isento de pena, nos termos do art. 28, § 1º.

105. Se qualquer uma das vítimas vier a óbito em decorrência das lesões, Kratus Capscum responderá por crime preterdoloso.

Gabarito: Errado

Comentário: O crime preterdoloso é um crime qualificado pelo resultado, no qual há dolo na conduta inicial e culpa na ocorrência do resultado. É o que ocorre na lesão corporal seguida de morte (art. 129, §3º). É o caso clássico de um agente que deseja agredir outrem, ou seja, dolo na lesão corporal, e provoca, culposamente, a morte (homicídio) por extrapolar na sua ação.

No caso em tela, em nenhum momento houve a intenção (culpa) de lesionar alguém. Por este motivo, não se tem um crime culposo qualificado pelo resultado.

Uma grande polêmica (que foi evitada propositalmente na cobrança do item) é acerca do dolo eventual de motorista que atropela e mata alguém após ter ingerido bebida alcoólica. Ainda há algumas controvérsias se é hipótese de crime de trânsito (art. 302 do CTB, homicídio culposo na direção do veículo automotor) ou se é o art. 121 do CP. Há jurisprudências que determinam ser hipótese de homicídio do CP, por dolo eventual, mas nos casos concretos havia fatores como motorista transitando pela contramão, etc.

DIREITO PROCESSUAL PENAL

Acerca do processo penal e seus aspectos relacionados, julgue os itens a seguir.

106. Nas ações penais públicas condicionadas à representação, admite-se retratação até o oferecimento da denúncia.

Gabarito: Certo

Comentário: A ação penal pode ser de três tipos:

- pública incondicionada: é a regra geral, afinal o Estado possui o poder-dever punir, o *ius puniendi*, matéria de interesse público, sendo o exercido pelo Ministério Público (titular da ação penal). É o que diz o art. 24 do CPP:

Art. 24. Nos crimes de ação pública, esta será promovida por denúncia do Ministério Público, mas dependerá, quando a lei o exigir, de requisição do Ministro da Justiça, ou de representação do ofendido ou de quem tiver qualidade para representá-lo

98276239072 - FABIANO CARBONELL DA SILVA

- pública condicionada à representação ou requisição do Ministro da Justiça: determinação legal para que assim o seja, como no crime de ameaça, por exemplo:

  Art. 147 - Ameaçar alguém, por palavra, escrito ou gesto, ou qualquer outro meio simbólico, de causar-lhe mal injusto e grave:

  Pena - detenção, de um a seis meses, ou multa.

  Parágrafo único - Somente se procede mediante representação

Para a ação penal pública condicionada à representação, o art. 25 do CPP apresenta, com outras palavras, o enunciado da questão:

Art. 25. A representação será irretratável, depois de oferecida a denúncia.

Observe que a retratação é cabível até o OFERECIMENTO da denúncia, e não do ~~recebimento~~. Cuidado com isso!

Outro aspecto importante é que a vítima tem o prazo de 6 meses para tal: contados da data em que veio a saber quem é o autor do delito e que este prazo só se inicia quando o ofendido (vítima) completar 18 anos.

- privada: nessa modalidade, a Lei possibilita que o interesse particular do ofendido de processar ou não o autor prevalece ao interesse público no processo penal.

Saiba também acerca da ação penal privada subsidiária da pública, cabível em função da inércia do MP para a promoção do oferecimento da denúncia. Tal previsão consta no art. 29 do CPP:

Art. 29. Será admitida ação privada nos crimes de ação pública, se esta não for intentada no prazo legal, cabendo ao Ministério Público aditar a queixa, repudiá-la e oferecer denúncia substitutiva, intervir em todos os termos do processo, fornecer elementos de prova, interpor recurso e, a todo tempo, no caso de negligência do querelante, retomar a ação como parte principal.

Via de regra, também tem prazo decadencial de 6 meses. Atenção: passado esse prazo, o MP continua podendo ajuizar a ação, motivo pelo qual esse prazo é chamado de decadência imprópria.

Na Lei de Abuso de Autoridade, 13.869/19, por exemplo, essa previsão também é expressa:

Art. 3º Os crimes previstos nesta Lei são de ação penal pública incondicionada. § 1º Será admitida ação privada se a ação penal pública não for intentada no prazo legal, cabendo ao Ministério Público aditar a queixa, repudiá-la e oferecer denúncia substitutiva, [...].

§ 2º A ação privada subsidiária será exercida no prazo de 6 (seis) meses, contado da data em que se esgotar o prazo para oferecimento da denúncia.

107. São inadmissíveis as provas derivadas das ilícitas, ainda que obtidas por uma fonte independente.

Gabarito: Errado

Comentário: O CPP determina que são inadmissíveis (não podem ser usadas) as provas ilícitas, bem como as que assim o por derivação (Teoria dos frutos da árvore envenenada - " fruits of the poisonous tree"). Porém, esse mesmo Código ressalva (permite) que, mesmo obtidas a partir das ilícitas as provas obtidas por uma fonte independente possam sim ser utilizadas, eis o erro da questão. Vejamos no CPP o conceito de fonte independente:

Art. 157 [...]

§ 2º Considera-se fonte independente aquela que por si só, seguindo os trâmites típicos e de praxe, próprios da investigação ou instrução criminal, seria capaz de conduzir ao fato objeto da prova.

Lembre-se também que também são admitidas as provas derivadas das ilícitas quando não houver nexo de causalidade entre umas e outras, bem como quando sua descoberta for inevitável (Teoria da Descoberta Inevitável)

108. A busca pessoal em mulher será feita por outra mulher, sendo necessário que existam fundadas

98276239072 - FABIANO CARBONELL DA SILVA

razões de que aquela oculte consigo instrumentos utilizados na prática de crimes.

Gabarito: Errado

Comentário: O primeiro erro do item é condicionar a busca pessoal à ~~fundadas razões~~. De maneira prática e literal: o art. 240 do CPP determina **FUNDADA SUSPEITA**. Existe um limbo para a definição deste termo, que envolve um conjunto de indícios acerca de possível prática delituosa.

Outro erro é quando a obrigatoriedade de uma "PFEM" (policial feminina) realizar a busca em outra mulher. O art. 249 menciona que assim o será *se não importar retardamento ou prejuízo a diligência.*

109. Não há crime, quando a preparação do flagrante pelo agente instigador torna impossível a sua consumação.

Gabarito: Certo

Comentário: O item menciona a súmula 145 do STF, acerca do flagrante preparado e do crime impossível. Exemplo de doutrina é o policial que "sobe o morro", "paisano" (sem trajes policiais), com o propósito de comprar drogas de um traficante previamente conhecido e realiza a prisão deste quando do fornecimento do entorpecente.

Para fins de revisão: considera-se crime consumado quando:

art. 14 do CP-> *nele se reúnem todos os elementos de sua definição legal*

110. A ação penal refere às lesões corporais culposas é condicionada à representação.

Gabarito: Certo

Comentário: Nos termos do art. 88 da lei 9.099/95, "[...] *além das hipóteses do Código Penal e da legislação especial, dependerá de representação a ação penal relativa aos crimes de lesões corporais* ***leves e lesões culposas*** *[...]*"

Muito cuidado com isso! Esse dispositivo possui aplicação prática no CTB, mais especificamente no art. 303 Crime de Lesão Corporal Culposa na Direção de Veículo Automotor. Satisfeitos os requisitos, condutor que seja autor deste delito, possui esse "privilégio" da lei 9.099 (JECRIM).

111. Nos termos do Juizado Especial Criminal, é cabível a suspensão condicional do processo nas contravenções penais e nos crimes cuja pena máxima não seja superior a dois anos.

Gabarito: Errado

Comentário: O item descreve, na verdade, o conceito de infrações de menor potencial ofensivo (IMPO). Este conceito é importantíssimo para o estudo dos crimes de trânsito, uma vez que a maioria dos crimes no CTB são IMPO.

Vejamos a literalidade da lei 9.099/95:

art. 61. *Consideram-se* ***infrações penais de menor potencial ofensivo****, para os efeitos desta Lei, as contravenções penais e os crimes a que a lei comine* ***pena máxima não superior a 2 (dois) anos, cumulada ou não com multa****.*

Em relação à suspensão condicional do processo, tal dispositivo é apresentado no art 89:

Nos crimes em que a ***pena mínima cominada for igual ou inferior a um ano****, abrangidas ou não por esta Lei, o* ***Ministério Público****, ao oferecer a denúncia,* ***poderá propor a suspensão do processo, por dois a quatro anos****, desde* ***que o acusado não esteja sendo processado ou não tenha sido condenado por outro crime, presentes os demais requisitos*** *que autorizam a suspensão condicional da pena.*

Em resumo:

infrações de menor potencial ofensivo (IMPO)	suspensão condicional do processo (SCP)
art. 61 da lei 9.099.95	art. 89 da lei 9.099/95

98276239072 - FABIANO CARBONELL DA SILVA

contravenções penais; crimes a que a lei comine pena MÁXIMA não superior a 2 (dois) anos	crimes em que a pena MÍNIMA cominada for igual ou inferior a 1 (um) ano, abrangidas ou não por esta Lei

LEGISLAÇÃO ESPECIAL

No que se refere à Lei de Drogas (nº 11.343/2006), julgue os itens a seguir.

112. Para a caracterização do crime de associação para o tráfico de drogas é prescindível o dolo de se associar com estabilidade e permanência.

Gabarito: Errado

Comentário: Conforme entendimento do STJ, para a caracterização do crime de associação para o tráfico de drogas (art. 35 da Lei n. 11.343/2006), é **imprescindível** o dolo de se associar com estabilidade e permanência. O relator no STJ, ministro Reynaldo Soares da Fonseca, destacou que a jurisprudência da corte entende que é necessária a demonstração da estabilidade e da permanência da associação para a condenação pelo crime do artigo 35 da Lei 11.343/2006.

"*No crime de associação para o tráfico de drogas, há um vínculo associativo duradouro e estável entre seus integrantes, com o objetivo de fomentar especificamente o tráfico de drogas, por meio de estrutura organizada e divisão de tarefas para a aquisição e venda de entorpecentes, além da divisão de seus lucros*", afirmou.

Ele lembrou que o tribunal também considera que, para a configuração do delito, é necessário o dolo de se associar com estabilidade e permanência, sendo que a reunião de duas ou mais pessoas sem o intuito associativo não se enquadra no tipo do artigo 35. "Trata-se de delito de concurso necessário", afirmou o magistrado.

Tendo como base as disposições previstas na Leiº 9.455/1997, bem como posicionamentos da doutrina e da jurisprudência, julgue o item a seguir.

113. Aumenta-se a pena do crime de tortura de um sexto até um terço, entre outras razões, se o crime é cometido contra criança, gestante, portador de deficiência, adolescente ou maior de 60 (sessenta) anos.

Gabarito: Certo

Comentário: Futuro(a) PRF, a questão está de acordo com a Lei nº 9.455/1997:

´´Art. 1º (...)

§ 4º Aumenta-se a pena de um sexto até um terço:

I - se o crime é cometido por agente público;

II - se o crime é cometido contra criança, gestante, deficiente e adolescente;

***II – se o crime é cometido contra criança, gestante, portador de deficiência, adolescente ou maior de 60 (sessenta) anos**; '(Redação dada pela Lei nº 10.741, de 2003)*

III - se o crime é cometido mediante sequestro. ´´

Em relação ao Estatuto do Desarmamento, Lei nº 10.826/2003, analise a assertiva a seguir.

114. Constitui crime previsto no Estatuto do Desarmamento deixar de observar as cautelas necessárias para impedir que menor de 18 (dezoito) anos se apodere de arma de fogo, acessório ou munição que esteja sob sua posse ou que seja de sua propriedade.

Gabarito: Errado

Comentário: Muito cuidado com o artigo 13 do Estatuto do Desarmamento, porque ele não possui

98276239072 - FABIANO CARBONELL DA SILVA

previsão de acessórios e munições, apenas de arma de fogo.

Segundo a Lei de Abuso de Autoridade (Lei n. 13.869/2019), julgue o item a seguir.

115. Na condenação por crime de abuso de autoridade, independentemente de requerimento do ofendido, deve o Juiz fixar na sentença o valor mínimo para reparação dos danos causados pela infração, considerando os prejuízos por ele sofridos.

Gabarito: Errado

Comentário: Nos termos do inciso I do art. 4º da Lei n. 13.869/2019, para que o Juiz da seara criminal arbitre patamar mínimo para reparação dos danos, o ofendido deve requerer.

DIREITOS HUMANOS

Conforme a Convenção Americana sobre Direitos Humanos, julgue o item a seguir.

116. É vedada a submissão de alguém a escravidão ou a servidão, sendo igualmente proibidos o tráfico de escravos e de mulheres, em todas as suas formas.

Gabarito: Certo

Comentário: Futuro(a) PRF, a questão está conforme a literalidade do artigo 6º da Convenção:
´´ Artigo 6. Proibição da escravidão e servidão
1. Ninguém pode ser submetido à escravidão ou a servidão, e tanto estas como o tráfico de escravos e o tráfico de mulheres são proibidos em todas as formas. ´´

Sobre a Constituição brasileira e os tratados internacionais de direitos humanos, julgue os itens a seguir.

117. A partir da assinatura do tratado pelo Presidente da República, o tratado internacional sobre Direitos Humanos passa a valer plenamente dentro do território nacional, tendo suas previsões respeitadas.

Gabarito: Errado

Comentário: Corujas, a assinatura do tratado é o momento inicial de adesão ao tratado por parte do Presidente da República, faltando a aprovação pelo Congresso Nacional. É a partir da promulgação que o tratado passa a ter efeitos internos, devendo ser respeitado e cumprido.

118. Os tratados internacionais de direitos humanos aprovados no Congresso Nacional, em dois turnos, por três quintos dos votos dos respectivos membros são equivalentes às emendas constitucionais.

Gabarito: Certo

Comentário: A questão apresenta a literalidade da Constituição Federal:
´´Artigo 5° , §3Os tratados e convenções internacionais sobre direitos humanos que forem aprovados, em cada Casa do Congresso Nacional, em dois turnos, por três quintos dos votos dos respectivos membros, serão equivalentes às emendas constitucionais. ´´

Sobre a Declaração Universal dos Direitos Humanos, julgue os próximos itens.

119. Todos têm direito a repouso e lazer, incluindo um limite razoável no horário de trabalho e férias remuneradas periódicas.

Gabarito: Certo

Comentário: Futuro(a) policial, a questão está conforme a previsão expressa na DUDH:
´´Artigo 24
Toda pessoa tem direito a repouso e lazer, inclusive a limitação razoável das horas de trabalho e a férias periódicas remuneradas. ´´

98276239072 - FABIANO CARBONELL DA SILVA

120. A Declaração Universal dos Direitos Humanos assegura expressamente a liberdade dos homens e a sua igualdade em dignidade e direitos, sem distinção de qualquer espécie.

Gabarito: Certo

Comentário: A questão está conforme a DUDH:

´´*Artigo 1*
Todos os seres humanos nascem livres e iguais em ***dignidade e direitos.*** *São dotados de razão e consciência e devem agir em relação uns aos outros com espírito de fraternidade.*
Artigo 2°
Todos os seres humanos podem ***invocar os direitos e as liberdades*** *proclamados na presente Declaração,* ***sem distinção alguma****, nomeadamente de raça, de cor, de sexo, de língua, de religião, de opinião política ou outra, de origem nacional ou social, de fortuna, de nascimento ou de qualquer outra situação.* ´´

Discursiva

18 de maio - Dia Nacional de Combate ao Abuso e à Exploração Sexual de Crianças e Adolescentes (2021)

O dia 18 de Maio - "Dia Nacional de Combate ao Abuso e à Exploração Sexual de Crianças e Adolescentes", instituído pela Lei Federal 9.970/00, é uma conquista que demarca a luta pelos Direitos Humanos de Crianças e Adolescentes no território brasileiro e que já alcançou muitos municípios do nosso país.

Esse dia foi escolhido porque em 18 de maio de 1973, na cidade de Vitória (ES), um crime bárbaro chocou todo o país e ficou conhecido como o "Caso Araceli". Esse era o nome de uma menina de apenas oito anos de idade, que teve todos os seus direitos humanos violados, foi raptada, estuprada e morta por jovens de classe média alta daquela cidade. O crime, apesar de sua natureza hedionda, até hoje está impune.

A proposta anual da campanha, que neste ano comemora o 21º ano de mobilização, é destacar a data para mobilizar, sensibilizar, informar e convocar toda a sociedade a participar da luta em defesa dos direitos de crianças e adolescentes. É preciso garantir a toda criança e adolescente o direito ao seu desenvolvimento de forma segura e protegida, livres do abuso e da exploração sexual.

A violência sexual praticada contra crianças e adolescentes envolve vários fatores de risco e vulnerabilidade quando se considera as relações de gênero, de raça/etnia, de orientação sexual, de classe social, de geração e de condições econômicas. Nessa violação, são estabelecidas relações diversas de poder, nas quais tanto pessoas e/ou redes utilizam crianças e adolescentes para satisfazerem seus desejos e fantasias sexuais e/ou obterem vantagens financeiras e lucros.

Nesse contexto, a criança ou adolescente não é considerado sujeito de direitos, mas um ser despossuído de humanidade e de proteção. A violência sexual contra meninos e meninas ocorre tanto por meio do abuso sexual intrafamiliar ou interpessoal como na exploração sexual. Crianças e adolescentes vítimas de violência sexual, por estarem vulneráveis, podem se tornar mercadorias e assim serem utilizadas nas diversas formas de exploração sexual como: tráfico, pornografia, prostituição e exploração sexual no turismo.

Disponível em: https://6bfe26a9-443f-4ac5-bb00-93db8c881c54.filesusr.com/ugd/ 4bcd76_f4137414b6884de085beccb272debed3.pdf. Acesso em 08 de maio de 2021.

PRF e Childhood Brasil lançam nova edição do Projeto Mapear

A Polícia Rodoviária Federal (PRF), em parceria com a **Childhood Brasil**, lança a 8ª edição do Mapear - levantamento dos Pontos Vulneráveis à Exploração Sexual de Crianças e Adolescentes nas rodovias federais brasileiras. A cada dois anos, as informações são consolidadas em um documento, que é utilizado como ferramenta preventiva de orientação para enfrentamento qualificado e integrado entre órgãos, instituições e empresas privadas. O documento foi apresentado oficialmente durante o **14º Encontro na Mão Certa** pelo diretor-geral da PRF, Eduardo Aggio de Sá.

Entre 2019 e 2020, a PRF apurou 3.651 pontos vulneráveis nas rodovias federais, sendo 470 qualificados como críticos, o que aponta uma redução de 0,4% em relação ao biênio anterior e de 50,8% quando comparado a 2009, em que foram levantados 924 pontos críticos. Cerca de 60% dos locais críticos se encontram em áreas urbanas e quase a metade dos vulneráveis estão em postos de combustível às margens de rodovias.

As regiões com maior número de pontos vulneráveis são Nordeste (1.079), Sul (896), Sudeste (710), Centro-Oeste (531) e Norte (435). Os estados do Paraná, Minas Gerais, Bahia, Goiás e Rio Grande do Sul,

98276239072 - FABIANO CARBONELL DA SILVA

respectivamente, apresentam a maior incidência, segundo a pesquisa. A BR-116 – a maior rodovia federal do Brasil - segue com o maior número de pontos críticos, porém apresentou diminuição de 30% em relação ao biênio passado.

O levantamento considera as "características vulnerabilizadoras" e não somente pontos de efetiva exploração. Dessa forma, é feita uma classificação do local e um direcionamento das ações de forma efetiva no enfrentamento aos crimes de exploração sexual de crianças e adolescentes. Com o mapeamento dos pontos vulneráveis, as ações da PRF são mais eficientes tanto no combate aos exploradores, quanto no resgate de crianças e adolescentes.

"O enfrentamento à exploração sexual de crianças e adolescentes é um trabalho complexo e necessita uma atuação articulada e intersetorial, pois trata-se de um crime multicausal", explica Eva Dengler, gerente de Programas e Relações Empresariais da **Childhood Brasil**.

A PRF é parte fundamental de um mecanismo que trabalha de maneira articulada em um acordo de cooperação técnica específico de combate à Exploração Sexual de Crianças e Adolescentes com o Ministério da Mulher, da Família e dos Direitos Humanos, Ministério Público do Trabalho e **Childhood Brasil**. Denúncias podem ser feitas, inclusive de forma anônima, por meio do Disque 100, do Ministério da Mulher, da Família e dos Direitos Humanos e do número de emergência da PRF 191.

Sobre o PNMC

O **Programa na Mão Certa** tem como principal objetivo promover uma ampla união de esforços para acabar com a exploração sexual de crianças e adolescentes nas rodovias brasileiras. Lançado em 2006 pela **Childhood Brasil**, congrega as empresas através da adesão ao *Pacto Empresarial Contra a Exploração Sexual de Crianças e Adolescentes nas Rodovias Brasileiras*. O objetivo é enfrentar essa grave violação de direitos humanos.

Empresas e entidades empresariais, em todo o país, aderiram ao *Pacto Empresarial*, propondo ações para proteger crianças e adolescentes da exploração sexual nas estradas. A principal estratégia adotada pelas empresas é a sensibilização dos motoristas de caminhão, para que atuem como agentes de proteção dos direitos de crianças e adolescentes.

Disponível em: https://www.childhood.org.br/lancamento-mapear2020. Acesso em 06 de maio de 2021. (com adaptações)

A partir das ideias do texto precedente, que tem caráter unicamente motivador, redija um texto dissertativo acerca do seguinte tema:

O COMBATE À EXPLORAÇÃO SEXUAL DE CRIANÇAS E ADOLESCENTES E A ATUAÇÃO DA PRF

Em seu texto, aborde, necessariamente os seguintes pontos:

a importância do mapeamento dos pontos vulneráveis nas rodovias federais realizado pela PRF. [valor: 6,0 pontos]

as ações da PRF no enfrentamento do problema. [valor: 6,0 pontos]

98276239072 - FABIANO CARBONELL DA SILVA

a concepção da criança e do adolescente enquanto sujeitos de direitos como passo fundamental para a erradicação do problema. [valor: 7,0 pontos]

Proposta de Solução

A exploração sexual é uma das mais cruéis violências, visto que avilta a dignidade, explora as vulnerabilidades e interfere nas dimensões físicas e psicológicas das crianças e dos adolescentes. Diante disso, é necessário combater esse crime, empreitada que tem como um dos seus protagonistas a Polícia Rodoviária Federal (PRF).

Nesse contexto, uma das atividades de maior importância, realizada pela PRF, é o mapeamento dos pontos vulneráveis nas rodovias federais, estruturado pelo projeto Mapear. *Com efeito, a existência de dados que indiquem os pontos de maior vulnerabilidade nas rodovias federais é fundamental para a maior assertividade das ações de prevenção e enfrentamento à exploração sexual de crianças e adolescentes (Esca). Isso, porque, a partir do conhecimento desses pontos, é possível direcionar a execução de políticas públicas que considerem a realidade socioeconômica local e priorizar ações repressivas e preventivas, potencializando as ações de enfrentamento. [Tópico 1]*

Além das realizadas no âmbito do projeto Mapear, a PRF desenvolve ações incisivas na prevenção e repressão à Esca. *No que tange à prevenção, destacam-se as campanhas nas quais a PRF dissemina, dentro e fora da instituição, conhecimentos sobre indícios de ocorrência e enfrentamento à Esca, bem como a capacitação dos seus agentes. Na seara da repressão, a PRF desenvolve operações para resgatar vítimas, reais ou potenciais, desse crime e encaminhá-las à rede de apoio formada por órgãos como o Conselho Tutelar, as Varas da Infância e Juventude, entre outros. A dimensão e importância dessa atividade podem ser constatadas pela seguinte informação divulgada pela PRF: entre 2005 e 2019, foram resgatados mais de 4.800 crianças e adolescentes em situação de vulnerabilidade pela instituição. [Tópico 2]*

Por fim, apesar do empenho da PRF no enfrentamento da Esca, a erradicação desse problema envolve o reconhecimento das crianças e dos adolescentes como sujeitos de direitos e não como meros objetos de intervenção por parte dos adultos. *Compreende, pois, o entendimento de que a situação de maior vulnerabilidade em que se encontram as crianças não deve ser interpretada como oportunidade para que sejam exploradas, mas como um imperativo para que a sociedade, a família e o Estado zelem de forma veemente por uma infância digna, conforme preceitua a doutrina da Proteção Integral, prevista no ordenamento jurídico pátrio. Assim, um passo decisivo é a sensibilização quanto à necessidade do respeito ao amplo rol de direitos consagrados na Constituição Federal e no Estatuto da Criança e do Adolescente, os quais rechaçam a possibilidade de qualquer forma exploração, violência e crueldade. [Tópico 3]*

98276239072 - FABIANO CARBONELL DA SILVA

Não é assinante?

Confira nossos planos, tenha acesso a milhares de cursos e participe gratuitamente dos projetos exclusivos. Clique no link!

https://bit.ly/Estrategia-Assinaturas

Conheça nosso sistema de questões

Estratégia Questões nasceu maior do que todos os concorrentes, com mais questões cadastradas e mais soluções por professores. Clique no link e conheça!

https://bit.ly/Sistemas-de-Questões

98276239072 - FABIANO CARBONELL DA SILVA

ESSA LEI TODO MUNDO CONHECE:
PIRATARIA É CRIME.

Mas é sempre bom revisar o porquê e como você pode ser prejudicado com essa prática.

1. Professor investe seu tempo para elaborar os cursos e o site os coloca à venda.

2. Pirata divulga ilicitamente (grupos de rateio), utilizando-se do anonimato, nomes falsos ou laranjas (geralmente o pirata se anuncia como formador de "grupos solidários" de rateio que não visam lucro).

3. Pirata cria alunos fake praticando falsidade ideológica, comprando cursos do site em nome de pessoas aleatórias (usando nome, CPF, endereço e telefone de terceiros sem autorização).

4. Pirata compra, muitas vezes, clonando cartões de crédito (por vezes o sistema anti-fraude não consegue identificar o golpe a tempo).

5. Pirata fere os Termos de Uso, adultera as aulas e retira a identificação dos arquivos PDF (justamente porque a atividade é ilegal e ele não quer que seus fakes sejam identificados).

6. Pirata revende as aulas protegidas por direitos autorais, praticando concorrência desleal e em flagrante desrespeito à Lei de Direitos Autorais (Lei 9.610/98).

7. Concurseiro(a) desinformado participa de rateio, achando que nada disso está acontecendo e esperando se tornar servidor público para exigir o cumprimento das leis.

8. O professor que elaborou o curso não ganha nada, o site não recebe nada, e a pessoa que praticou todos os ilícitos anteriores (pirata) fica com o lucro.

Deixando de lado esse mar de sujeira, aproveitamos para agradecer a todos que adquirem os cursos honestamente e permitem que o site continue existindo.